ש.אל.
ציוד טכני בע"מ

www.csf.it

משאבות צנטריפוגליות סניטריות נירוסטה 316

CSF - איטליה

משאבות תוצרת CSF סניטריות לתעשיות המזון, חלב, משקאות, כימיה (תרופות) קוסמטיקה CIP ועוד...

חומרי מבנה: נירוסטה 316 מלוטש (POLISHED) משאבות עם פירוק מהיר.
הברגות: RJT.SMS.DIN.CLAMP
אטם מכני: בודד או כפול.
חומרי מבנה: פחם נירוסטה. סיליקון סליקון. פחם קרמיקה. וידיה וידיה.
אטימה: VITON.EPDM.SILICON.PTFE
טמפ' מים עד 180°
ניתן לקבל את המנוע עם או בלי כיסוי

משאבות צנטריפוגליות סניטריות נירוסטה 316

www.csf.it CSF Group

CS

משאבות צנטרפוגליות באיכות גבוהה לתעשיות המזון, תרופות, כימיקלים וטיפול במים.
מקשר סגור ומעוצב עם מנוע נפרד החלקים הרטובים מנרוסטה CF-3M 316L
ספיקות מקס': 300M³/H
לחצים מקס': 10BAR
מהירות סיבוב מנוע: 970RPM 1450RPM 2950RPM

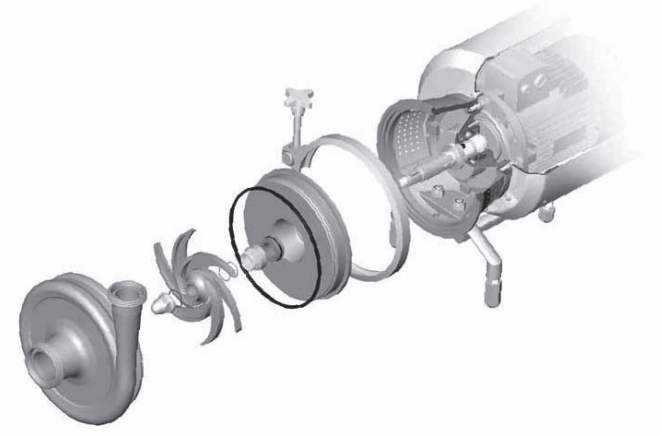

CSK

ציר המשאבה עם שני מיסבים
החלקים הרטובים: CF-3M&AISLI 316L
ספיקות מקס': 570M³/H
לחצים מקס': 10BAR
מהירות סיבוב מנוע: 970RPM 1450RPM 2950RPM

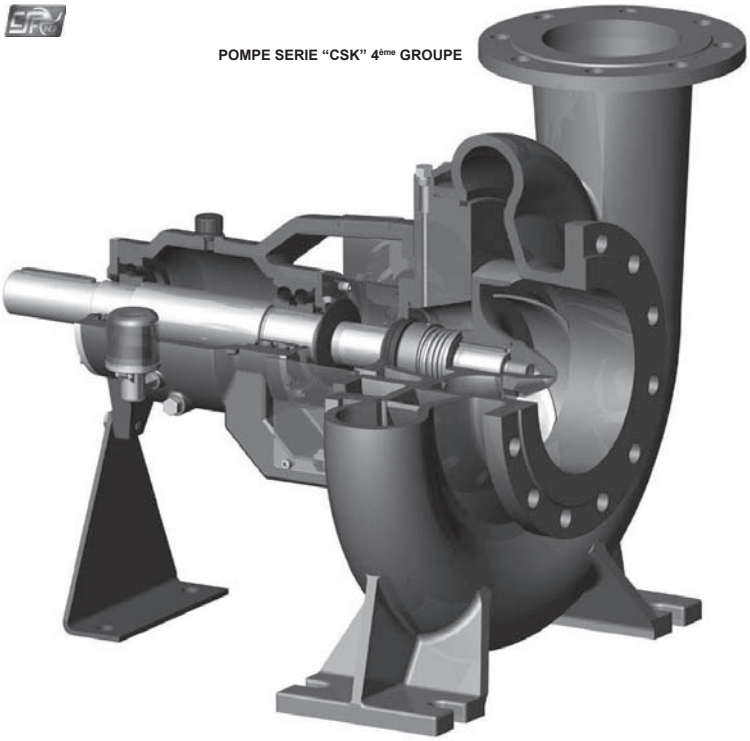

משאבות צנטריפוגליות סניטריות נירוסטה 316

www.csf.it

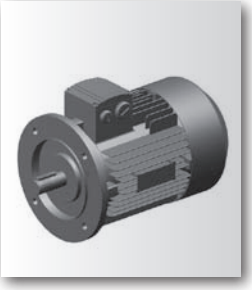

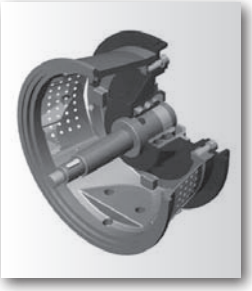

CS / CSX / CSK – □□□ – □□□ – □ – □□ / □□ . □□□□ □□

PUMP SIZE
25, 32, 40, 50, 65, 80, 100, 125, 150

IMPELLER DIAMETER
110, 145, 175, 210, 260, 350

NO. OF POLES
2 (2900/3500 [rpm])
4 (1450/1750 [rpm])
6 (960/1150 [rpm])

BRAKE HORSEPOWER
HP

PUMP MATERIAL (Product wetted steel parts)
B : Stainless steel
UNI EN 10283 - 1.4409
ACI-ASTM 743-98 - CF3M
UNI EN 10088 - 1.4404
AISI - 316L

PUMP SEALS (Product wetted seals)
D - Fluorocarbon (Viton)
M - EPDM
S - Silicon
T - P.T.F.E. (Fep)

SPECIAL EXECUTIONS
A - Inducer
C - Casing drainage
D - "DS" connections
I - Heated casing
K - Heated casing cover
L - Flanged connections
M - "SMS" connections
N - "Clamp" connections
O - "IDF" connections
P - Motor shroud
S - Welding connections
J - "RJT" connections
Z - Ex-Proof motor

MECHANICAL SEALS
Q - Double flushed mechanical seal
T - Internal mechanical seal
U - External mechanical seal + TMR
V - Internal mechanical seal + TMR
Y - External mechanical seal
W - Internal mechanical seal + Forced product circulation
WH - Protected mechanical seal + Forced product circulation

□ □ Material code (ref. tab. CD004)

Example: CS 80-175-2-20 / B.LPT31

משאבות צנטריפוגליות סניטריות נירוסטה 316

www.csf.it

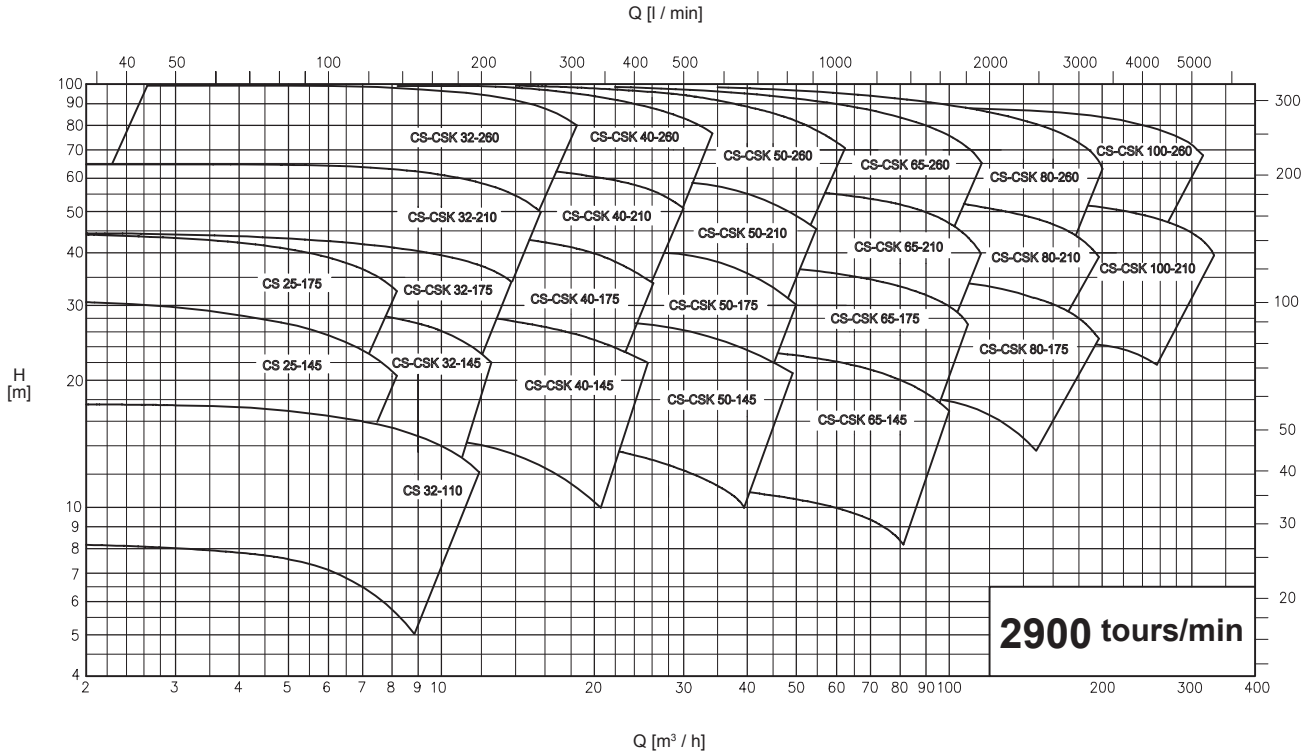

Prestations relevées avec de l'eau (H2O) à 20 °C - 1013 mbar

Données non contractue

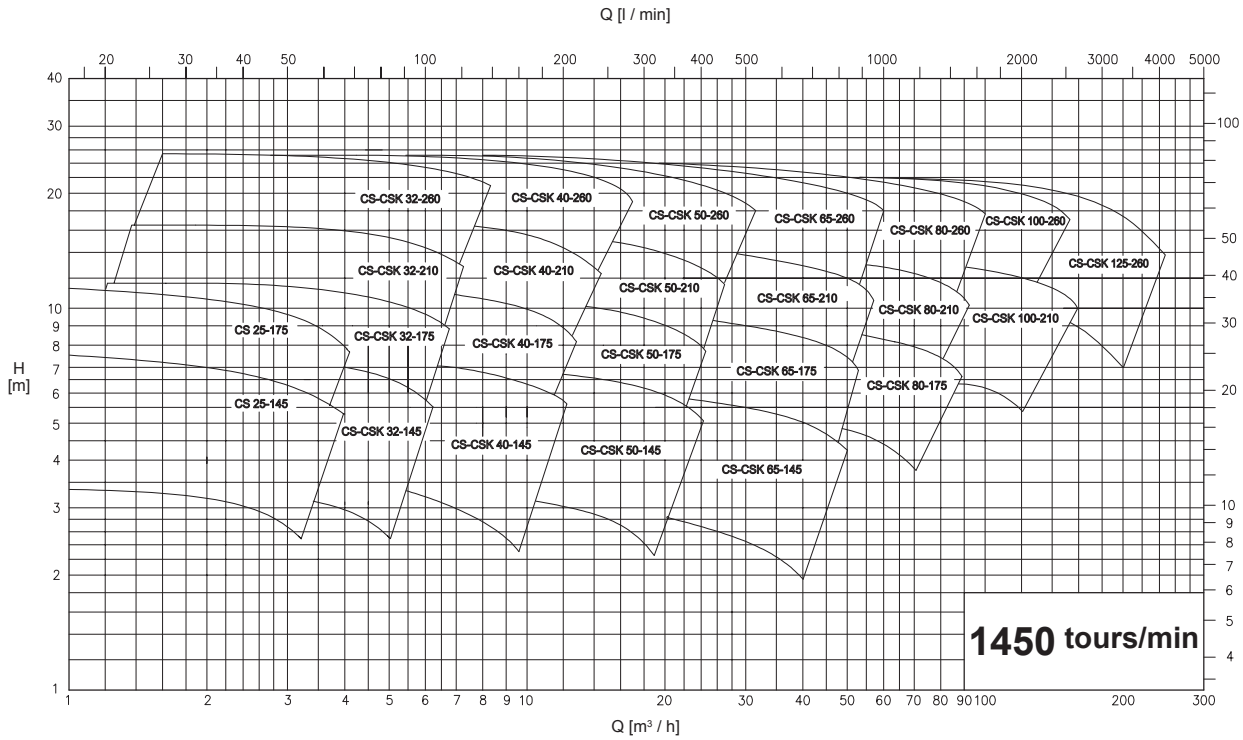

Prestations relevées avec de l'eau (H2O) à 20 °C - 1013 mbar

Données non contract

משאבות צנטריפוגליות סניטריות נירוסטה 316

www.csf.it

MOTOR POWER FROM 0,37 kW TO 4 kW (SIZE IEC 71-112)

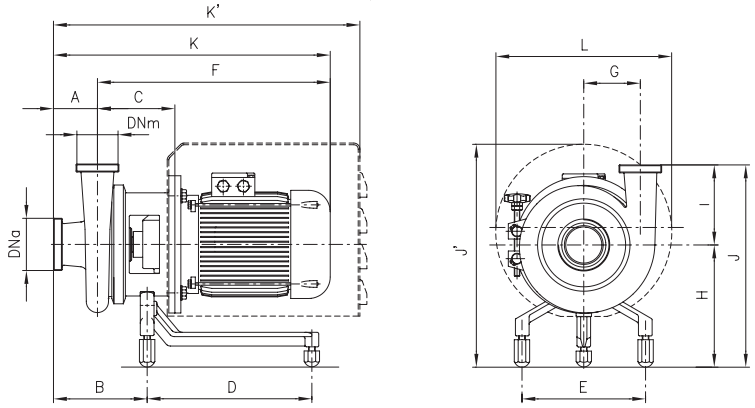

Dimensions not binding - DN = DIN 11851 male threaded connections with standard IEC/EN motors

Pumps		kW	DNa	DNm	A	B	C	D	E	F	G	H	K	K'	I	J	J'	L	Weight kg
CS 25-145	1450 rpm	0,37	32	25	75	144	117	190	178	327	81	158	402	534	145	303	295	239	21,5
		0,55					123			357			432						
		0,75																	
CS 25-175		0,37	32	25	65	134	117	190	178	327	96	164	392	525	149	313	301	239	
		0,55					123			357			422						
		0,75																	
CS 32-110		0,37	40	32	70	137	117	190	178	327	65	149	397	530	110	259	286	239	
		0,55					123			357			427						
		0,75																	
CS 32-145		0,55	40	32	80	167	138	231	225	372	85	208	452	566	145	353	372	298	
		0,75																	
CS 32-175		0,55	40	32	80	167	139	231	225	373	95	213	453	567	150	363	377	298	
		0,75																	
		1,1								420			500						
CS 32-210		0,75	40	32	80	158	139	231	225	373	110	221	453	567	165	386	385	298	36
		1,1								420			500						
		1,5																	
		2,2					140	301		452		238	532	637		403	402		53
		3																	
CS 32-260		1,1	50	32	90	184	163	231	225	444	140	221	534	601	172	393	385	298	
		1,5																	
		2,2					164	301		476		238	566	671		410	402		
		3																	
		4								497			587						
CS 40-145		0,55	50	40	80	168	139	231	225	373	90	208	453	567	133	341	372	298	
		0,75																	
CS 40-175		0,75	50	40	80	169	141	231	225	375	95	213	455	569	150	363	377	298	
		1,1								422			502						
		1,5																	
CS 40-210		0,75	50	40	80	161	141	231	225	375	115	221	455	569	165	386	385	298	
		1,1								422			502						42,5
		1,5																	40
		2,2					142	301		454		238	534	639		403	402		53
CS 40-260		1,5	50	40	100	194	163	231	225	444	145	221	544	611	172	393	385	298	
		2,2					164	301		476		238	576	681		410	402		63
		3																	
		4								497			597						
CS 50-145		0,75	65	50	80	170	141	231	225	374	95	208	454	569	145	353	372	298	
		1,1								422			502						
		1,5																	

משאבות צנטריפוגליות סניטריות נירוסטה 316

www.csf.it

MOTOR POWER FROM 0,55 kW TO 4 kW (SIZE IEC 80-112)

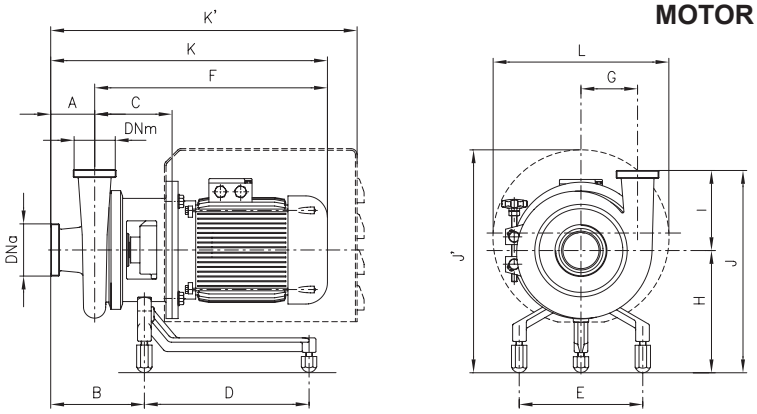

Dimensions not binding - DN = DIN 11851 male threaded connections with standard IEC/EN motors

Pumps		kW	DNa	DNm	A	B	C	D	E	F	G	H	K	K'	I	J	J'	L	Weight kg
CS 50-175	1450 rpm	0,55	65	50	80	169	141	231	225	374	100	213	454	569	150	363	377	298	
		0,75																	
		1,1								422			502						
		1,5																	
		2,2					142	301		454		230	534	639		380	394		
		3																	
		4								475			555						
CS 50-210		1,1	65	50	80	161	141	231	225	422	120	221	502	569	165	385	385	298	
		1,5																	
		2,2					142	301		454		238	534	639		402			54
		3																	
		4								475			555						
CS 50-260		2,2	65	50	90	185	165	301	225	477	145	238	567	672	175	413	402	298	
		3																	68
		4								498			588						75
CS 65-145		0,55	80	65	79	173	145	231	225	379	112	208	458	572	145	353	372	298	
		0,75																	
		1,1								426			505						
		1,5																	
CS 65-175		1,1	80	65	80	172	144	231	225	425	120	213	505	572	150	363	377	298	
		1,5																	
		2,2					145	301		457		230	537	642		380	394		
		3																	
		4								478			558						
CS 65-210		1,1	80	65	90	189	168	231	225	449	135	221	539	605	165	386	385	298	
		1,5																	
		2,2					169	301		481		238	571	676		403	402		
		3																	
		4								502			592						
CS 65-260		2,2	80	65	100	198	168	301	225	480	155	238	580	685	205	443	402	298	
		3																	
		4								501			601						
CS 80-175		2,2	100	80	100	204	174	301	225	486	139	230	586	691	164	394	394	298	
		3																	
		4								507			607						
CS 80-210		2,2	100	80	100	201	171	301	225	483	145	238	583	688	165	403	402	298	
		3																	66,5
		4								504			604						
CS 80-260		3	100	80	100	201	171	301	225	483	165	238	583	688	209	447	402	298	
		4								504			604						

משאבות צנטריפוגליות סניטריות נירוסטה 316

www.csf.it

MOTOR POWER FROM 5,5 kW TO 18,5 kW (SIZE IEC 132-160)

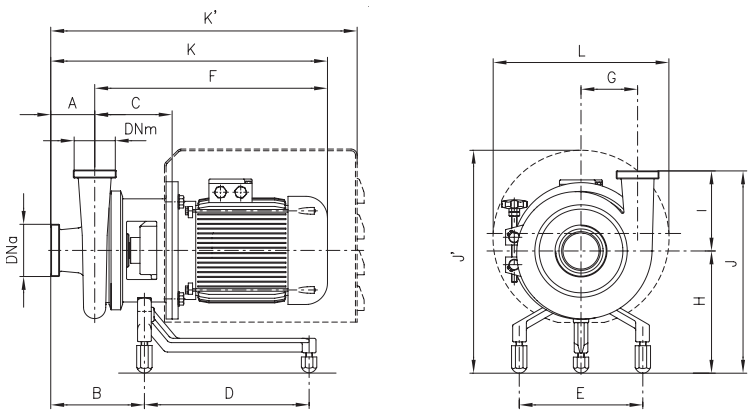

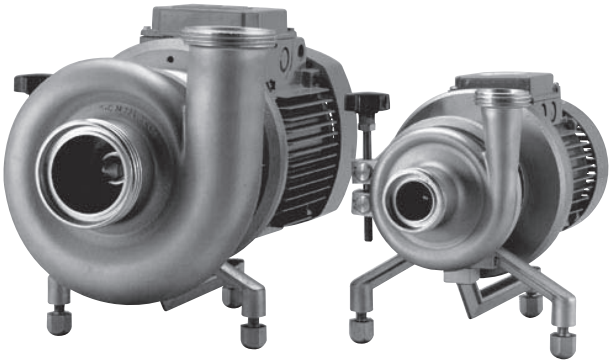

Dimensions not binding - DN = DIN 11851 male threaded connections with standard IEC/EN motors

Pumps		kW	DNa	DNm	A	B	C	D	E	E'	F	G	H	K	K'	I	J	J'	L	Weight kg
CS 65-260	1450 rpm	5,5	80	65	100	198	190	307	225	115	563	155	238	663	728	205	443	455	370	
		7,5																		
		9,2									607			707	783					
		11					230	434		140	708		247	808	983		452	507	430	
CS 80-175		5,5	100	80	100	204	195	307	225	115	568	139	230	668	734	164	394	447	370	
		7,5																		
CS 80-210		5,5	100	80	100	201	193	307	225	115	566	145	238	666	731	165	403	455	370	
		7,5																		
CS 80-260		5,5	100	80	100	201	193	307	225	115	566	165	238	666	731	209	447	455	370	
		7,5																		
		9,2									610			710	786					
		11					233	434		140	711		247	811	986		456	507	430	
		15																		
CS 100-210		5,5	125	100	111	219	200	307	225	115	573	161	238	683	750	214	452	455	370	
		7,5																		
CS 100-260		9,2	125	100	115	218	195	307	225	115	612	186	238	727	803	216	454	455	370	
		11					235	434		140	713		247	828	1004		463	507	430	
		15																		
		18,5						532		279	795			910	1118			579	420	
CS 125-260		9,2	150	125	110	223	203	307	225	115	620	206	238	730	806	216	454	455	370	
		11					244	434		140	722		247	832	1007		463	507	430	
		15																		
		18,5						532		279	804			914	1102			579	420	

משאבות צנטריפוגליות סניטריות נירוסטה 316

www.csf.it

MOTOR POWER FROM 0,55 kW TO 4 kW (SIZE IEC 71-112)

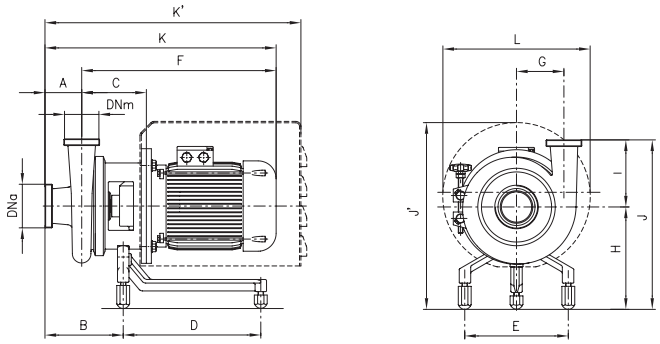

Dimensions not binding - DN = DIN 11851 male threaded connections with standard IEC/EN motors

Pumps		kW	DNa	DNm	A	B	C	D	E	F	G	H	K	K'	I	J	J'	L	Weight kg
CS 25-145	2900 rpm	0,55	32	25	75	144	117	190	178	327	81	158	402	534	145	303	295	239	
		0,75					123			357			432						
		1,1																	29,5
		1,5								404			479						32
		2,2																	
CS 25-175		0,75	32	25	65	134	123	190	178	357	96	164	422	525	149	313	301	239	
		1,1																	
		1,5								404			469						
		2,2																	
		3					138	301	225	458		210	523	601		359	381	298	
		4								471			536						
CS 32-110		0,55	40	32	70	137	117	190	178	327	65	149	397	530	110	259	286	239	
		0,75					123			357			427						24,5
		1,1																	
		1,5								404			474						
CS 32-145		0,75	40	32	80	167	138	231	225	372	85	208	452	566	145	353	372	298	
		1,1																	34
		1,5								419			499						
		2,2																	40
		3					139	301		451		225	531	636		370	389		47,5
		4								473			553						
CS 32-175		1,5	40	32	80	167	139	231	225	420	95	213	500	567	150	363	377	298	
		2,2																	41,5
		3					140	301		452		230	532	637		380	394		49
		4								473			553						53,5
CS 32-210		3	40	32	80	158	140	301	225	452	110	238	532	637	165	403	402	298	
		4								473			553						57,5
CS 40-145		1,5	50	40	80	168	139	231	225	420	90	208	501	567	133	341	372	298	
		2,2																	40
		3					140	301		452		225	532	637		358	389		45
		4								473			553						55,5
CS 40-175		2,2	50	40	80	169	141	231	225	422	95	213	502	569	150	363	377	298	
		3					142	301		454		230	534	639		380	394		
		4								475			555						55,5
CS 40-210		3	50	40	80	161	142	301	225	454	115	238	534	639	165	403	402	298	
		4								475			555						
CS 50-145		1,5	65	50	80	170	141	231	225	422	95	208	502	569	145	353	372	298	
		2,2																	
		3					142	301		454		225	534	639		370	389		49,5
		4								475			555						55,5
CS 50-175		3	65	50	80	169	142	301	225	454	100	230	534	639	150	380	394	298	
		4								475			555						
CS 65-145		3	80	65	79	173	146	301	225	458	112	225	537	642	145	370	389	298	
		4								479			558						

משאבות צנטריפוגליות סניטריות נירוסטה 316

www.csf.it

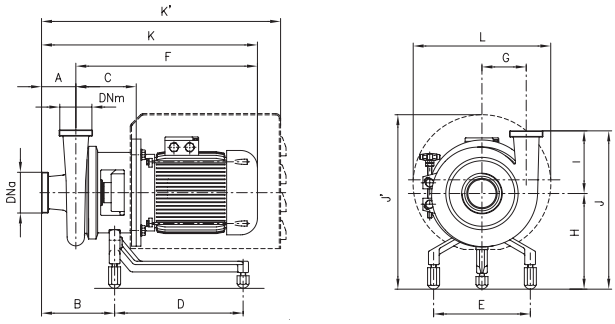

MOTOR POWER FROM 5,5 kW TO 22 kW (SIZE IEC 132-180)

Dimensions not binding - DN = DIN 11851 male threaded connections with standard IEC/EN motors

Pumps		kW	DNa	DNm	A	B	C	D	E	E'	F	G	H	K	K'	I	J	J'	L	Weight kg
CS 32-210	2900 rpm	5,5	40	32	80	158	161	298	225	115	534	110	238	614	680	165	403	455	370	81
		7,5																		
		9,2									578			658	735					
		11					206	430		140	684			764	935			494	430	
CS 32-260		5,5	50	32	90	184	185	307	225	115	558	140	238	648	714	172	410	455	370	
		7,5																		
		9,2									581			692	769					105
		11					225	434		140	703		247	793	967		419	507	430	139
		15																		
CS 40-175		5,5	50	40	80	169	164	290	225	115	537	95	230	617	682	150	380	447	370	74
		7,5																		
		9,2									581			661	737					
		11				161	208	422		140	686	115	238	766	937	165	403	486	430	
CS 40-210		5,5	50	40	80	161	164	298	225	115	537	115	238	617	682	165	403	455	370	
		7,5																		
		9,2									581			661	737					82,5
		11					208	430		140	686			766	937			494	430	93
		15																		
CS 40-260		7,5	50	40	100	194	185	307	225	115	558	145	238	658	724	172	410	455	370	
		9,2									602			702	779					101,5
		11					225	434		140	703		247	803	978		419	507	430	
		15																		146,5
		18,5																		
		22						532		279	785			885	1094			579	420	
CS 50-145		5,5	65	50	80	170	164	289	225	115	537	95	225	617	682	145	370	442	370	72,5
		7,5																		80
CS 50-175		5,5	65	50	80	169	164	291	225	115	537	100	230	616	682	150	380	447	370	75
		7,5																		80
		9,2									581			661	737					90
		11					208	422		140	686			766	937			486	430	
		15																		
CS 50-210		5,5	65	50	80	161	164	298	225	115	537	120	238	617	682	165	403	455	370	
		7,5																		
		9,2									581			661	737					85
		11					208	429		140	686			766	937			494	430	121,5
		15																		
		18,5																		
		22				171	223	532		279	783		248	863	1072		413	580	420	
CS 50-260		15	65	50	90	186	228	434	225	140	706	145	247	796	970	175	422	507	430	
		18,5																		
		22						532		279	788			878	1087			579	420	
CS 65-145		5,5	80	65	79	173	168	289	225	115	541	112	225	620	685	145	370	442	370	82
		7,5																		
		9,2									585			664	740					
		11					212	420		140	690			769	940			481	430	
CS 65-175		5,5	80	65	80	172	167	290	225	115	540	120	230	620	685	150	380	447	370	
		7,5																		
		9,2									584			664	740					
		11					211	422		140	689			769	940			486	430	120
		15																		
		18,5																		
		22				173	224	531		279	784		241	864	1073		391	573	420	

משאבות צנטריפוגליות סניטריות נירוסטה 316

www.csf.it

MOTOR POWER FROM 11 kW TO 22 kW (SIZE IEC 160-180)

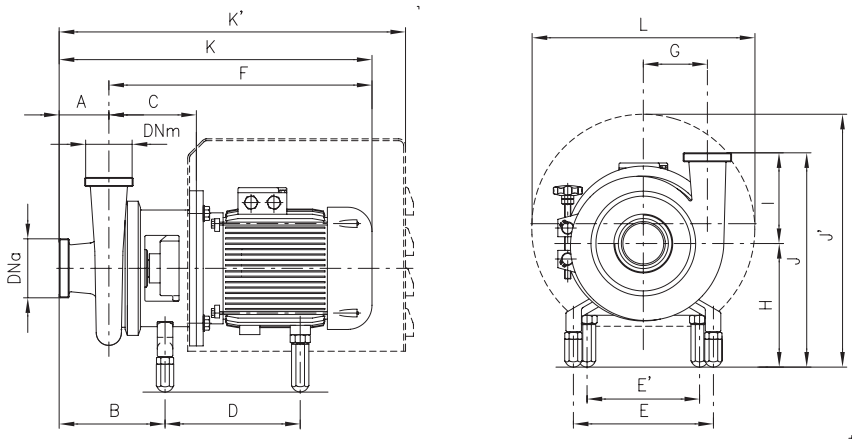

Dimensions not binding - DN = DIN 11851 male threaded connections with standard IEC/EN motors

Pumps		kW	DNa	DNm	A	B	C	D	E	E'	F	G	H	K	K'	I	J	J'	L	Weight kg
CS 65-210	2900 rpm	11	80	65	90	189	231	434	225	140	709	135	247	799	974	165	412	507	430	134
		15																		143
		18,5																		
		22						532		279	791			881	1090			579	420	211
CS 65-260		15	80	65	100	198	230	434	225	140	708	155	247	808	983	205	452	507	430	
		18,5																		
		22						532		279	790			890	1099			579	420	
CS 80-175		11	100	80	100	205	236	432	225	140	714	139	241	814	989	164	405	497	430	140,5
		15																		
		18,5																		
		22						531		279	796			896	1105			573	420	
CS 80-210		15	100	80	100	201	233	434	225	140	711	145	247	811	986	164	411	507	430	
		18,5																		
		22						532		279	793			893	1102			579	420	
CS 100-210		22	125	100	111	219	240	532	225	279	800	161	247	911	1120	214	461	579	420	

PUMP SERIES "CS" WITH TROLLEY

PUMPS SERIES "CS" WITHOUT SHROUD

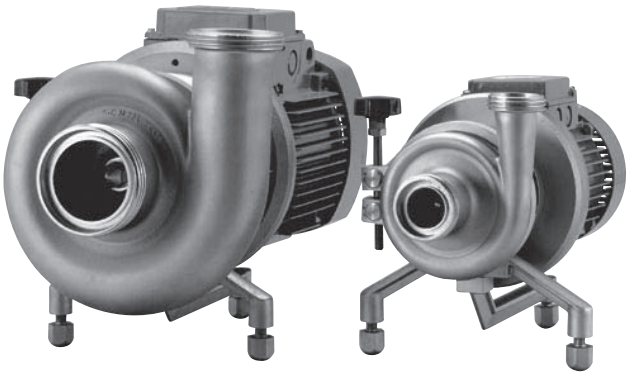

משאבות צנטריפוגליות סניטריות נירוסטה 316

www.csf.it CSF INOX Group

CL-CLC

משאבה לתעשיית המזון.
מבנה נירוסטה מחושלת באיכות גבוה. AISI 316 POLISHED SS
קיים עם מאיץ פתוח או סגור, 2 חלקים
מהירות סיבוב מנוע: 1400-2900 סל"ד.
ספיקות מקס': 100M³/H
עומד מקס': 7BAR

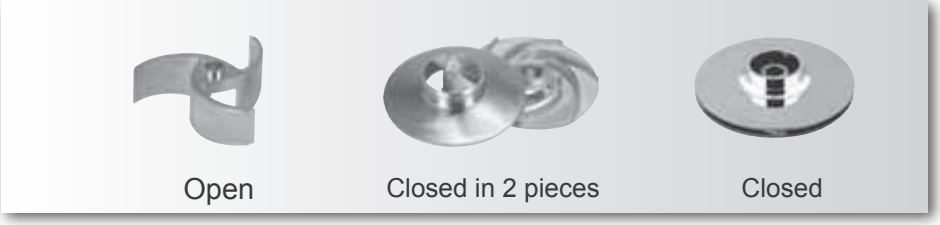

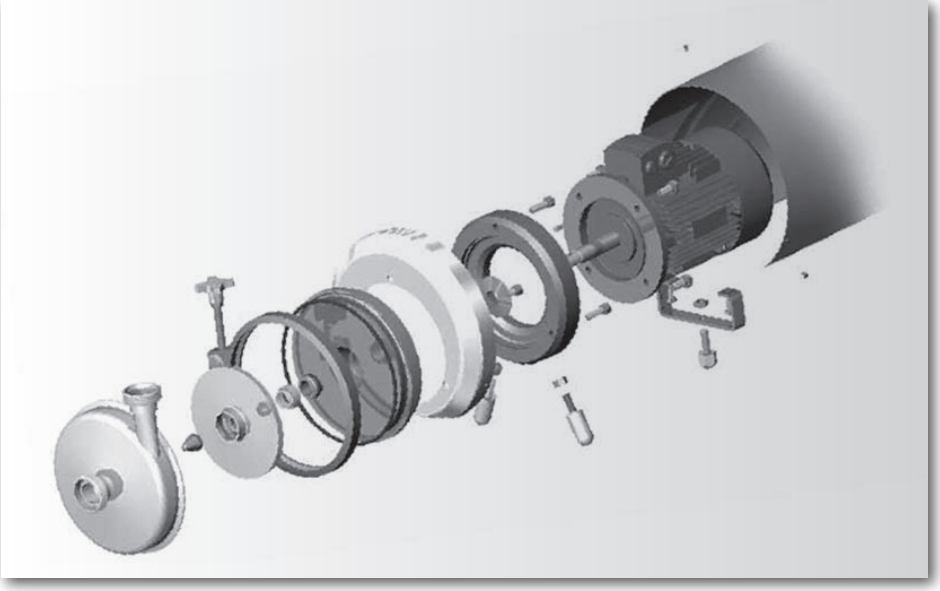

www.csf.it CSF Inox Group

PUMP CODES GUIDE CL - CLC

□□□ – □□ – □ – □□ / □□ . □□□□ □□

SERIES
- CL
- CLC

PUMP SIZE
- 21
- 31
- 41
- 51
- 66

NO. OF POLES
- 2 (2900/3500 [rpm])
- 4 (1450/1750 [rpm])

BRAKE HORSEPOWER
- HP

PUMP MATERIAL (Product wetted steel parts)
- B: Stainless steel
  - UNI EN 10283 - 1.4408
  - ACI-ASTM 743-98 - CF8M
  - UNI EN 10088 - 1.4401
  - AISI - 316

PUMP SEALS (Product wetted seals)
- D - Fluorocarbon (Viton)
- M - EPDM
- S - Silicon
- T - P.T.F.E. (Fep)

SPECIAL EXECUTIONS
- C - Casing drainage
- I - Heated casing
- J - "RJT" connections
- K - Heated casing cover
- L - Flanged connections
- M - "SMS" connections
- N - "Clamp" connections
- O - "IDF" connections
- P - Motor shroud
- Z - Ex-Proof motor

MECHANICAL SEALS
- T - Internal mechanical seal
- U - External mechanical seal + TMR
- V - Internal mechanical seal + TMR
- W - Internal mechanical seal + Quench
- Y - External mechanical seal
- □ □ Material code (ref. tab. CD004)

Example: **CLC 51-2-10 / B. MPT31**

www.csf.it

CLC

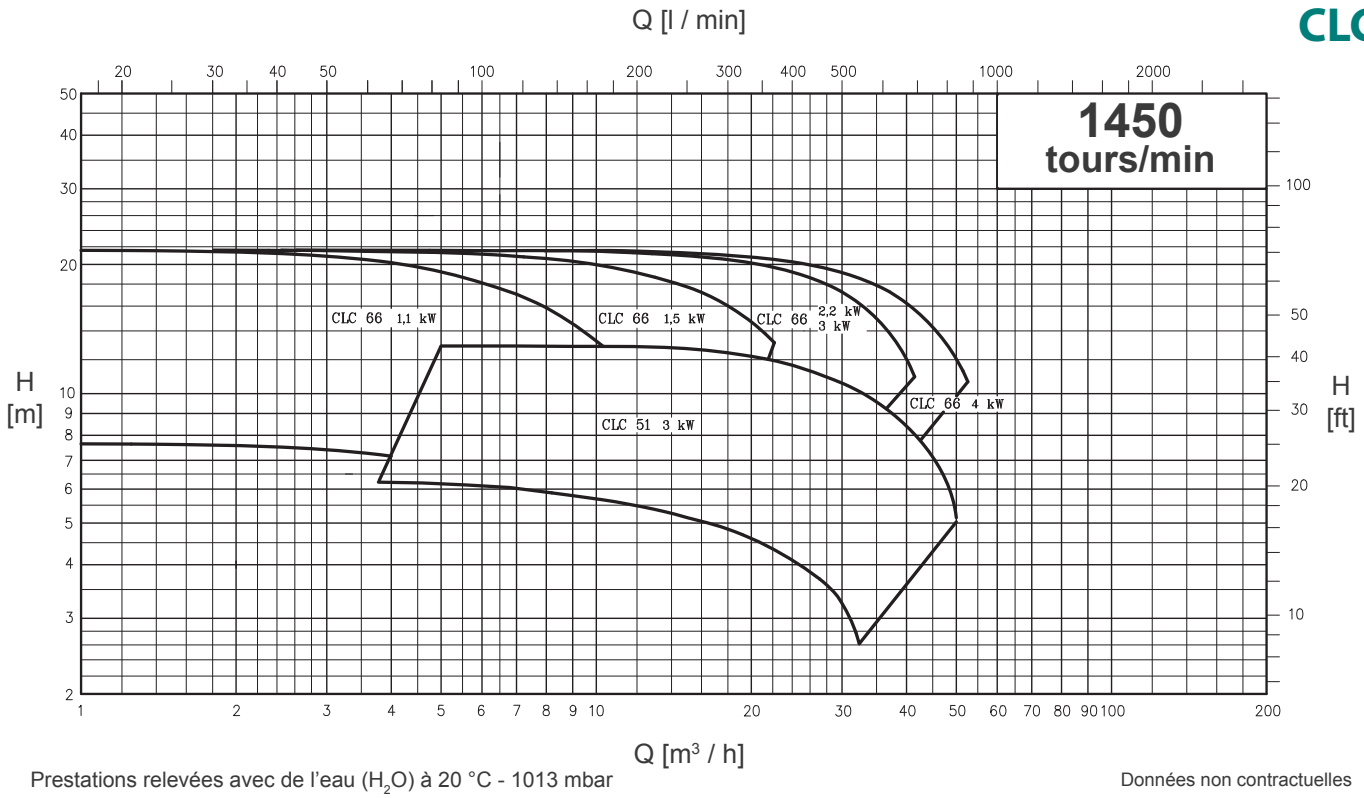

Prestations relevées avec de l'eau (H_2O) à 20 °C - 1013 mbar

Données non contractuelles

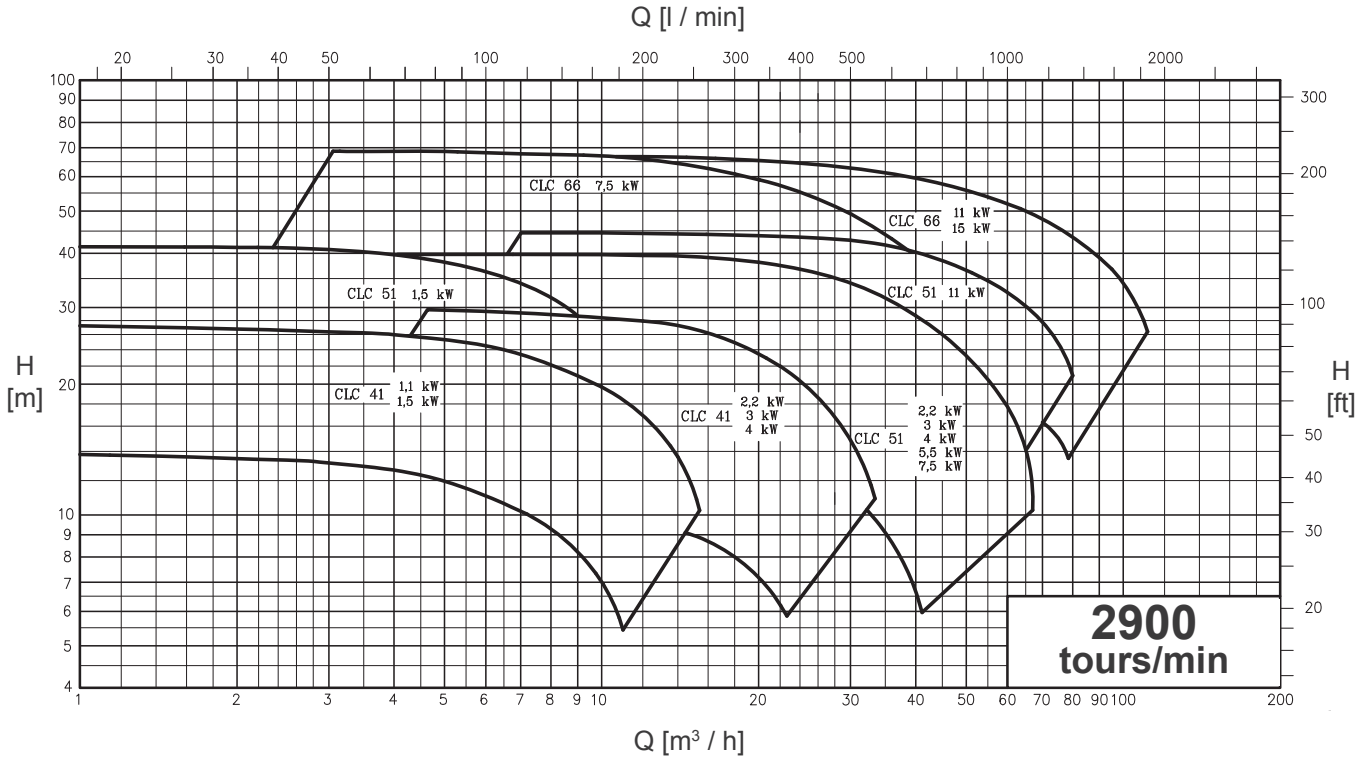

Prestations relevées avec de l'eau (H_2O) à 20 °C - 1013 mbar

Données non contractuelles

www.csf.it

CL

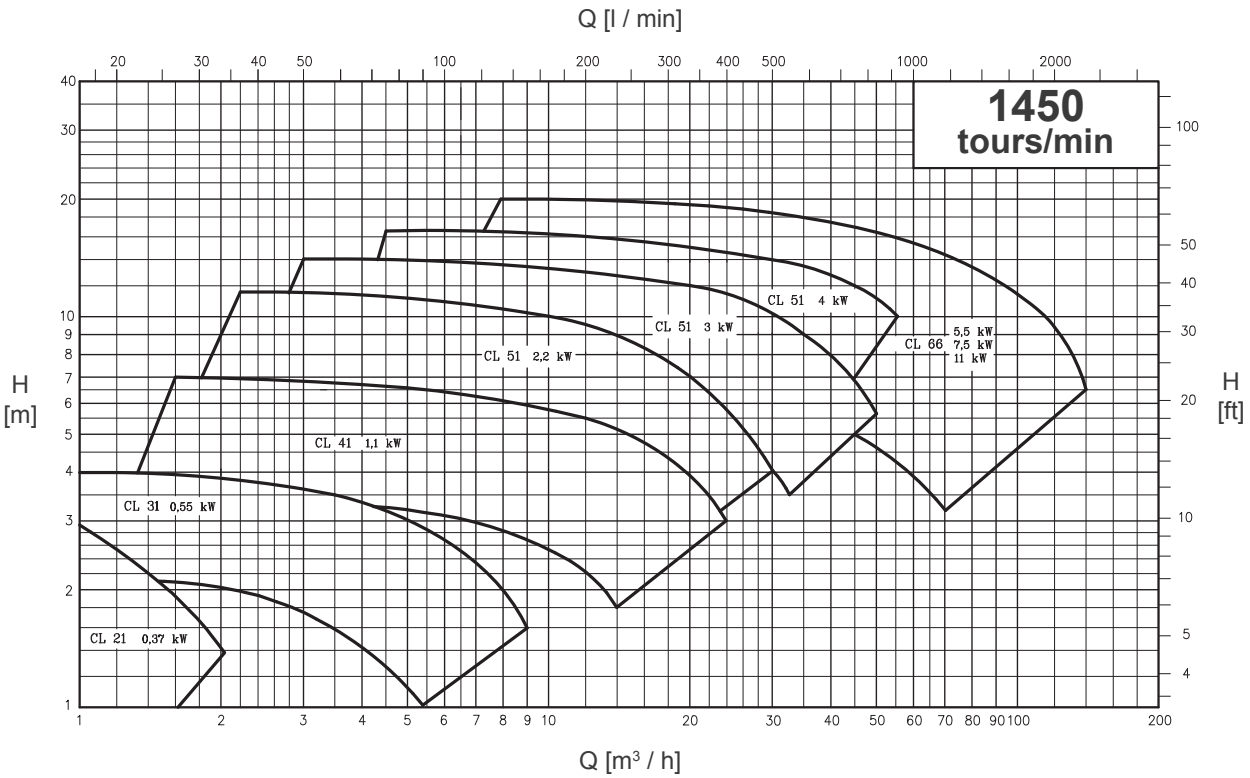

Prestations relevées avec de l'eau (H_2O) à 20 °C - 1013 mbar

Données non contractuelles

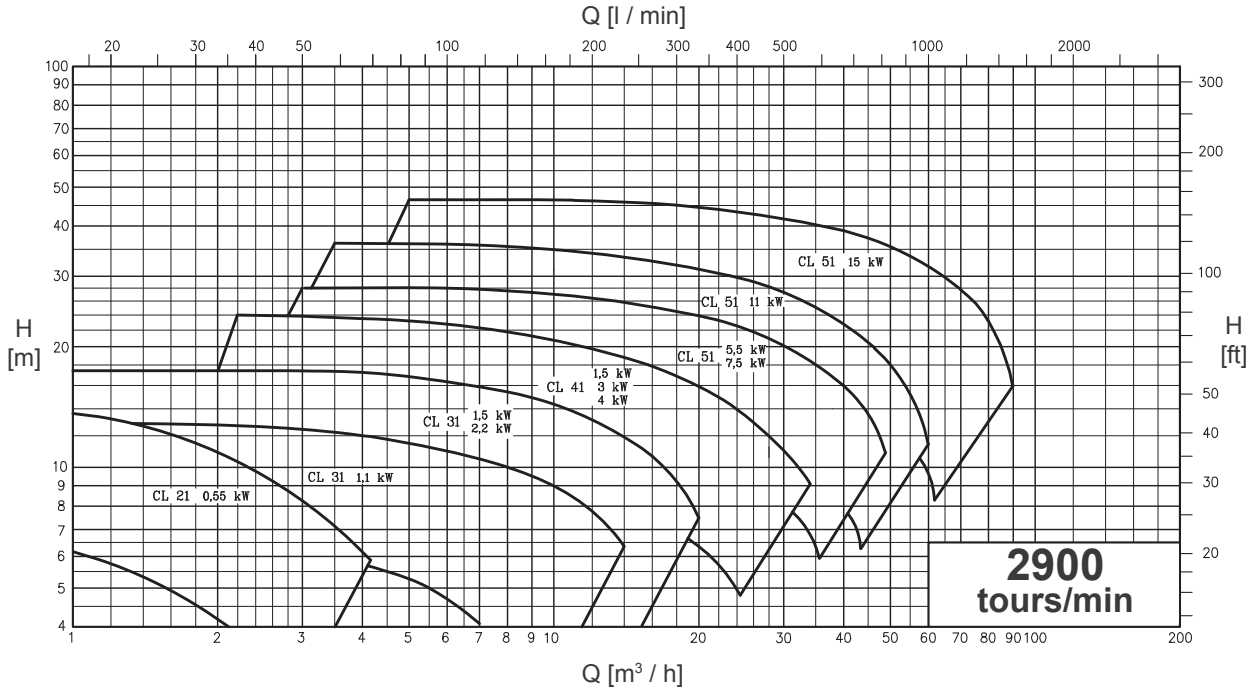

Prestations relevées avec de l'eau (H_2O) à 20 °C - 1013 mbar

Données non contractuelles

www.csf.it

SERIES CL 21 — WITHOUT SHROUD — EXEC. WITH MOTOR "B3-B14" — OVERALL DIMENSIONS

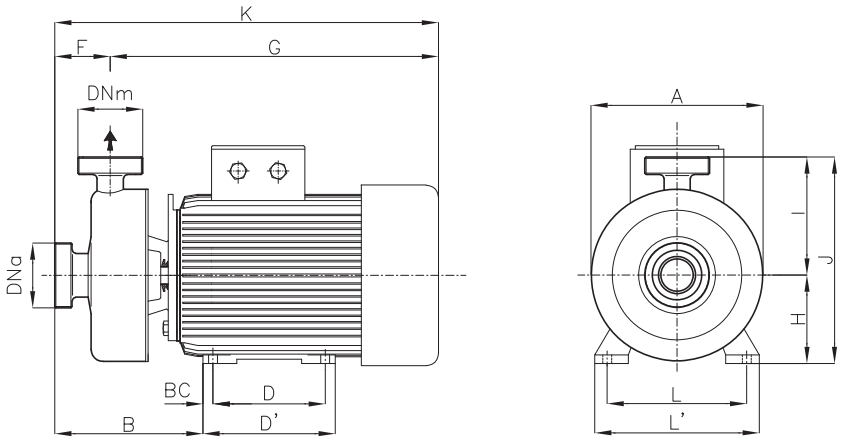

Dimensions not binding - DN = DIN 11851 male threaded connection

Pumps	rpm	kW	DNa	DNm	Ø A	B	BC	D	D'	F	G	K	H	I	J	L	L'	Y	Weight kg
CL 21	1450	0,37	25	25	-	142	10	90	110	52	265	317	71	95	166	112	136	0	8,5
CL 21	2900	0,55	25	25	-	142	10	90	110	52	265	317	71	95	166	112	136	0	8,5
CL 21	2900	0,75	25	25	138	139	10	90	106	45	330	308	71	95	166	112	132	0	8,5

SERIES CL 21 — WITH SHROUD — OVERALL DIMENSIONS

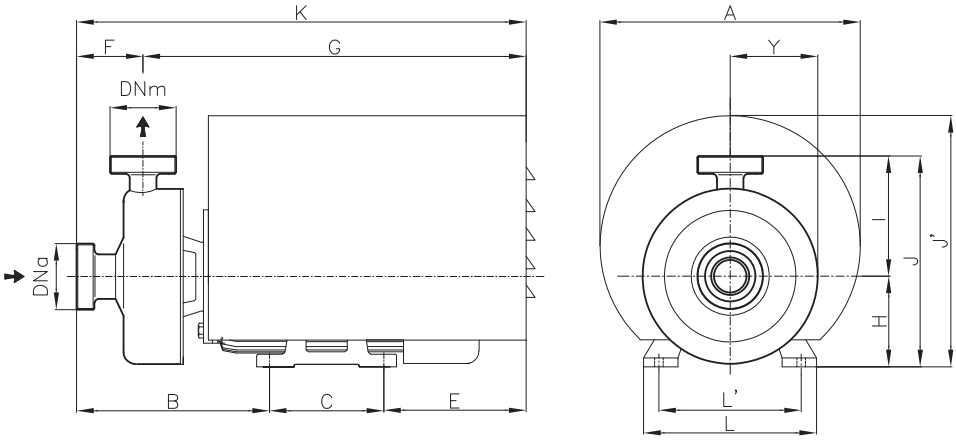

Dimensions not binding - DN = DIN 11851 male threaded connections

Pumps	rpm	kW	DNa	DNm	A	B	C	E	F	G	K	H	I	J	J'	L	L'	Y	Weight kg
CL 21../.P	1450	0,37	25	25	205	152	90	112	52	302	354	71	95	166	198	112	136	0	9
CL 21../.P	2900	0,55	25	25	205	152	90	112	52	302	354	71	95	166	198	112	136	0	9
CL 21../.P	2900	0,75	25	25	190	149	90	113	45	307	352	71	95	166	190	112	112	0	9

משאבות צנטריפוגליות סניטריות נירוסטה 316

www.csf.it

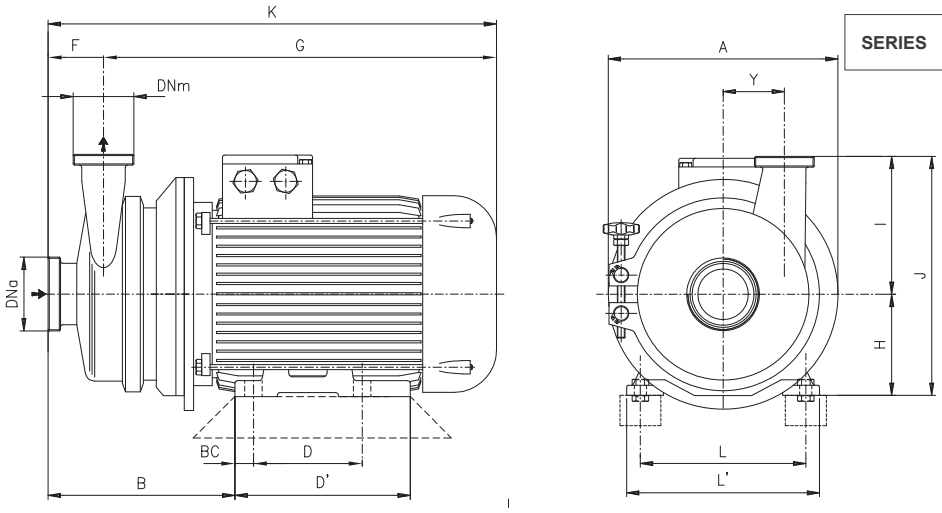

SERIES **CL - CLC** WITHOUT SHROUD

Dimensions not binding - DN = DIN 11851 male threaded connections

Pumps		kW	DNa	DNm	Ø A	B	BC	D	D'	F	G	K	H	I	J	L	L'	Y	Weight kg
CL 31	1450 rpm	0,55	40	40	155	168	12,5	100	118	51	314	365	80	125	205	125	150	40	17
CL 41		1,1	50	40	200	212	15	100	143	62	391	453	90	150	240	140	165	60	22
CL 51		2,2	65	50	254	211	20	140	176	66	415	481	100	180	280	160	196	80	44
		3	65	50	254	230	20	140	176	72	428	500	100	180	280	160	196	80	49
		4	80	65	254	241	20	140	176	76	449	525	112	200	312	190	226	70	51
CL 66		5,5	100	80	300	283	24	140	180	98	494	592	132	220	352	216	256	80	90
		7,5	100	80	300	283	24	140	180	98	494	592	132	220	352	216	256	80	103
		11	100	80	350	308	23	210	256	98	603	701	160	220	380	254	300	80	143
CLC 51		3	80	65	254	241	18	140	176	76	428	504	100	200	300	160	196	70	52
		4	80	65	254	243	18	140	176	76	449	525	112	200	312	190	226	70	57
CLC 66		1,1	50	40	310	210	15	100	143	90	332	402	90	220	310	140	165	110	34
		1,5	50	40	310	210	15	125	143	90	337	427	90	220	310	140	165	110	38
		2,2	65	50	310	189	20	140	176	61	388	449	100	220	320	160	196	103	48
		3	65	50	310	186	20	140	176	61	396	457	100	220	320	160	196	103	57
		4	65	50	310	186	20	140	176	61	428	489	112	220	332	190	226	103	65
CL 31	2900 rpm	1,1	32	32	155	168	12,5	100	118	51	314	365	80	125	205	125	150	40	20
		1,5	32	32	155	172	15	100	143	51	362	413	90	125	215	140	165	40	21
		2,2	40	40	155	172	15	125	143	51	362	413	90	125	215	140	165	40	25
CL 41		1,5	40	32	200	195	15	100	143	56	380	436	90	150	240	140	165	60	23
		3	50	40	250	199	20	140	176	56	413	469	100	150	250	160	196	60	29
		4	50	40	250	206	20	140	176	56	434	490	112	150	262	190	226	60	38
CL 51		5,5	65	50	300	230	24	140	176	68	472	540	132	180	312	216	256	80	52
		7,5	65	50	300	230	24	140	176	68	472	540	132	180	312	216	256	80	84
		11	65	50	300	241	20	178	220	66	536	602	132	180	312	216	260	80	115
		15	80	65	300	249	20	178	220	74	536	610	132	200	432	216	260	70	121
CLC 41		1,1	40	32	200	191	12,5	100	118	56	332	388	80	150	230	125	150	60	19
		1,5	40	32	200	195	15	100	143	56	380	436	90	150	240	140	165	60	21
		2,2	50	40	200	195	15	125	143	62	380	436	90	150	240	140	165	60	25
		3	50	40	250	207	20	140	176	62	415	477	100	150	250	160	196	60	32
		4	50	40	250	214	20	140	176	62	436	498	112	150	262	190	226	60	40
CLC 51		1,5	25	25	254	181	15	100	143	52	370	422	90	160	250	140	165	80	33
		2,2	32	32	254	191	15	125	143	61	370	431	90	160	250	140	165	80	36
		3	50	40	254	207	20	140	176	63	415	478	100	160	260	160	196	80	43
		4	50	50	254	224	20	140	176	66	442	508	112	180	272	190	226	80	52
		5,5	65	50	300	241	24	140	180	72	478	550	132	180	312	216	256	80	81
		7,5	65	50	300	241	24	140	180	72	478	550	132	180	312	216	256	80	86
		11	65	65	300	249	20	178	220	74	536	610	132	200	432	216	260	70	116
CLC 66		7,5	65	50	300	233	24	140	180	54	488	542	132	190	322	216	256	103	128
		11	65	50	300	229	20	178	220	54	539	593	132	190	322	216	260	103	126
		15	65	50	300	229	20	178	220	54	539	593	132	190	322	216	260	103	126

משאבות צנטריפוגליות סניטריות נירוסטה 316

www.csf.it

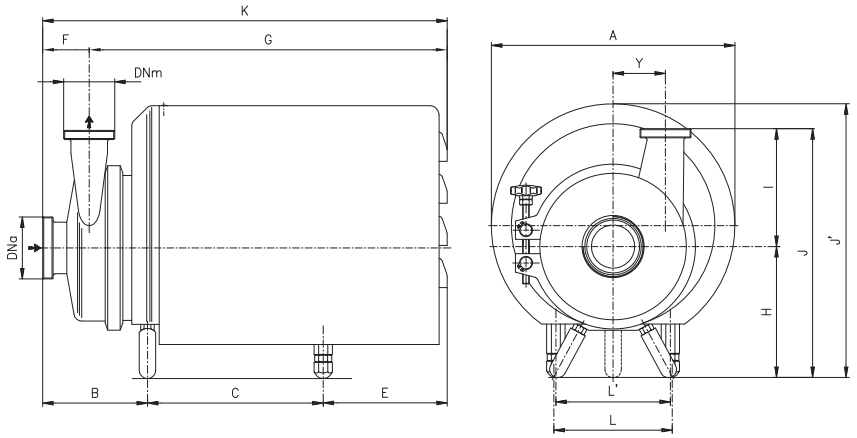

SERIES **CL - CLC** WITHOUT SHROUD

Dimensions not binding - DN = DIN 11851 male threaded connections

Pumps		kW	DNa	DNm	A	B	C	E	F	G	K	H	I	J	J'	L	L'	Y	Weight kg
CL 31../.P	1450 rpm	0,55	40	40	239	118	195	147	51	414	465	155	125	280	290	200	-	40	21,5
CL 41../.P		1,1	50	40	298	159	168	180	62	445	507	160	150	310	324	190	-	60	28
CL 51../.P		2,2	65	50	298	154	188	219	66	495	561	165	180	375	359	180	-	80	52
		3	65	50	298	173	188	219	72	508	580	195	180	375	359	180	-	80	57
		4	80	65	298	177	195	212	76	508	584	195	200	395	359	180	-	70	61
CL 66../.P		5,5	100	80	368	203	228	230	98	563	661	233	220	453	449	212	115	80	101
		7,5	100	80	368	203	228	230	98	563	661	233	220	453	449	212	115	80	114
		11	100	80	368	203	211	247	98	563	661	233	220	453	462	212	185	80	116
CLC 51../.P		3	80	65	298	177	188	219	76	508	584	195	200	395	359	180	-	70	52
		4	80	65	298	177	188	219	76	508	584	195	200	395	359	180	-	70	57
CLC 66../.P		1,1	50	40	370	156	170	169	90	405	495	195	220	415	361	274	-	110	40
		1,5	50	40	370	156	196	143	90	405	495	195	220	415	361	274	-	110	44
		2,2	65	50	370	156	227	182	61	475	536	195	220	415	361	274	-	103	54
		3	65	50	370	127	217	192	61	475	536	195	220	415	361	274	-	103	62
		4	65	50	370	127	256	153	61	475	536	195	220	415	361	274	-	103	73
CL 31../.P	2900 rpm	1,1	32	32	239	118	205	137	51	414	465	155	125	280	290	200	-	40	24
		1,5	32	32	239	118	205	137	51	414	465	155	125	280	290	200	-	40	26
		2,2	40	40	239	118	235	102	51	414	465	155	125	280	290	200	-	40	29
CL 41../.P		1,5	40	32	298	143	192	152	56	431	487	160	150	310	330	190	-	60	28
		3	50	40	298	143	217	192	56	496	552	160	150	310	324	168	-	60	38
		4	50	40	298	143	224	185	56	496	552	160	150	310	324	168	-	60	46
CL 51../.P		5,5	65	50	368	147	228	232	66	541	607	200	180	380	416	178	115	80	85
		7,5	65	50	368	147	228	232	66	541	607	200	180	380	416	178	115	80	92
		11	65	50	368	147	211	249	66	541	607	200	180	380	416	178	185	80	96
		15	80	65	368	170	211	249	74	541	615	200	200	400	416	178	185	70	98
CLC 41../.P		1,1	40	32	298	142	162	186	56	434	490	160	150	310	324	190	-	60	27
		1,5	40	32	298	142	168	180	56	434	490	160	150	310	324	190	-	60	30
		2,2	50	40	298	142	193	155	62	434	490	160	150	310	324	190	-	60	33
		3	50	40	298	151	217	192	62	498	560	160	150	310	324	168	-	60	40
		4	50	40	298	151	224	185	62	498	560	160	150	310	324	168	-	60	47
CLC 51../.P		1,5	25	25	298	127	165	180	52	420	472	165	160	325	329	152	-	80	34
		2,2	32	32	298	137	165	180	61	420	481	165	160	325	329	152	-	80	39
		3	50	40	298	150	188	220	63	495	558	195	160	355	359	180	-	80	46
		4	50	50	298	161	195	212	66	501	567	195	180	375	359	180	-	80	56
		5,5	65	50	368	157	228	231	69	547	616	200	180	380	416	178	115	80	88
		7,5	65	50	368	157	228	231	69	547	616	200	180	380	416	178	115	80	94
		11	65	65	368	162	211	253	74	552	626	200	200	400	416	178	185	70	96
CLC 66../.P		7,5	65	50	368	152	228	231	54	557	611	233	190	423	449	184	115	103	109
		11	65	50	368	152	211	248	54	557	611	233	190	423	462	184	185	103	149
		15	65	50	368	152	211	248	54	557	611	233	190	423	462	184	185	103	150

משאבות צנטריפוגליות סניטריות נירוסטה 316

www.csf.it CSF Inox Group

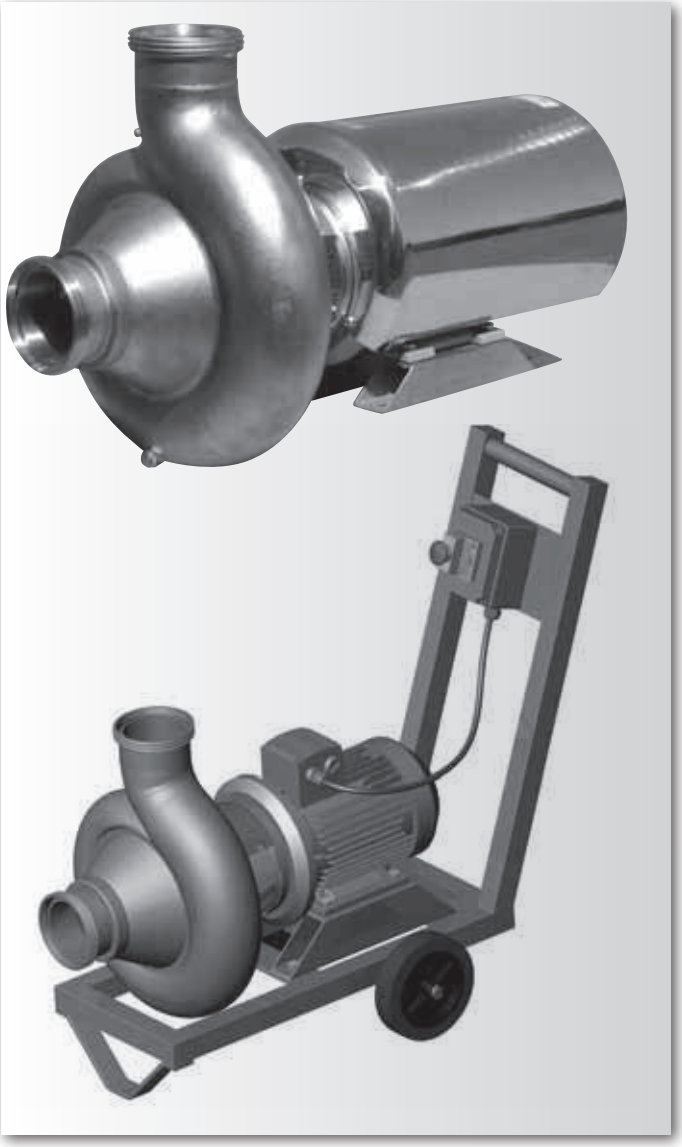

CR

משאבה תעשייתית עם מאיץ לולייני מיוחד במבנה בורגי
שאינו פוגע במוצר, להולכת חלקיקים (כגון ענבים).
המשאבה עם מקשר סגור ומנוע נפרד,
החלקים הרטובים מנירוסטה CF-3M 1.4404 AISI 316L
ספיקות מקס': 200M³/H
עומד מקס': 2.5BAR
מהירות סיבוב מנוע: 1450RPM או 960RPM

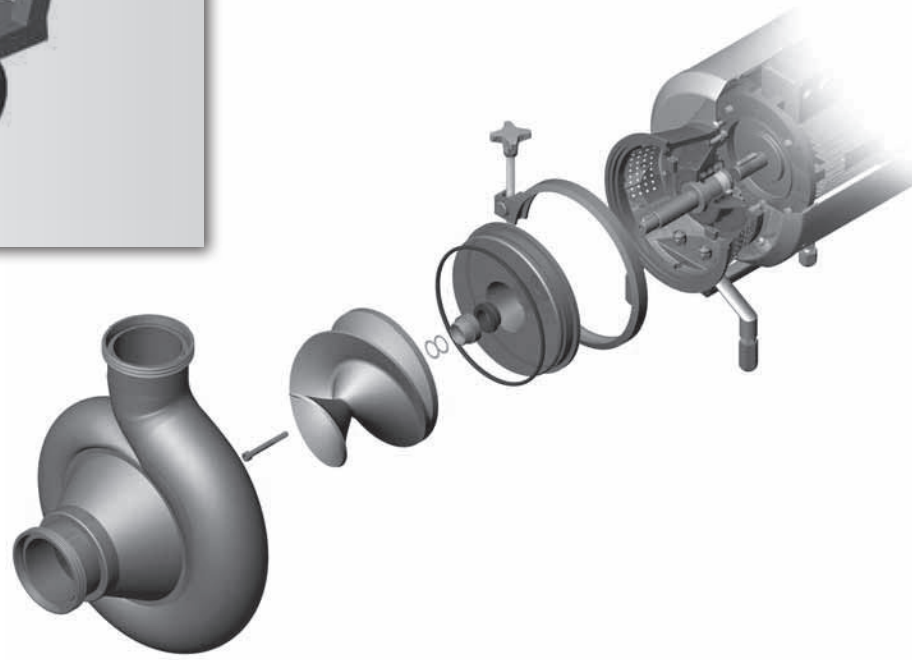

משאבות צנטריפוגליות סניטריות נירוסטה 316

www.csf.it

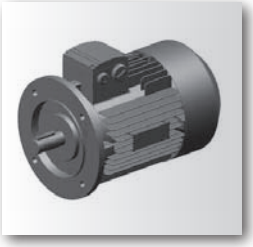

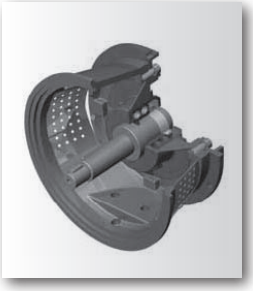

C R – □□□ – □ – □□ / □ □ . □□□□ □□□

PUMP SIZE
- 65
- 80
- 100
- 125

NO. OF POLES
- 4 (1450/1750 [rpm])
- 6 (960/1150 [rpm])

BRAKE HORSEPOWER
- HP

PUMP MATERIAL (Product wetted steel parts)

B : Stainless steel

UNI EN 10283	-	1.4409
ACI-ASTM 743-98	-	CF3M
UNI EN 10088	-	1.4404
AISI	-	316L

PUMP SEALS (Product wetted seals)
- D - Fluorocarbon (Viton)
- M - EPDM
- S - Silicon
- T - P.T.F.E. (Fep)

SPECIAL EXECUTIONS
- C - Casing drainage
- L - Flanged connections
- M - "SMS" connections
- N - "Clamp" connections
- O - "IDF" connections
- P - Motor shroud
- J - "RJT" connections
- Z - Ex-Proof motor

MECHANICAL SEALS
- Q - Double flushed mechanical seal
- T - Internal mechanical seal
- U - External mechanical seal + TMR
- V - Internal mechanical seal + TMR
- Y - External mechanical seal
- W - Internal mechanical seal + Forced product circulation

□ □ Material code (ref. tab. CD004)

Example: CR 100-4-7,5 / B.LPT31

www.csf.it

CR

960 / 1150 giri/min

POMPA TIPO *Pump type*	CR 65	n 920/1110 giri / min *r. p. m.*

GIRANTE — *Impeller*

TIPO *Type*	N° di pale *n° of vanes*	Pass. sferico *max. sphere*	Ø max *max. diameter*	Ø min *min. diameter*	Bocche tipo *Ports type*	Bocca aspir. *Suction port*	DN 65
APERTA	1 Elica	33 mm	156 mm	---- mm	DIN 11851	Bocca mand. *Discharge port*	DN 65

CARATTERISTICHE DI FUNZIONAMENTO CON ACQUA PULITA A 20°C - PESO SPECIFICO 1 (kg/dm3)
Curves show performance with clear water at 70°F - Specific gravity 1 (kg/dm3)

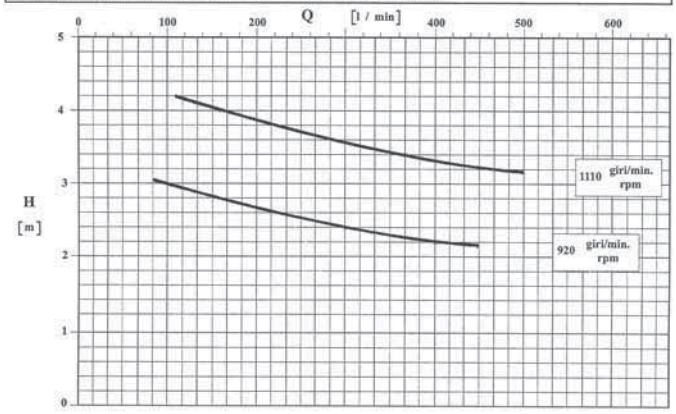

POMPA TIPO *Pump type*	CR 80	n 960/1150 giri / min *r. p. m.*

GIRANTE — *Impeller*

TIPO *Type*	N° di pale *n° of vanes*	Pass. sferico *max. sphere*	ϕ max *max. diameter*	ϕ min *min. diameter*	Bocche tipo *Ports type*	Bocca aspir. *Suction port*	DN 80
APERTA	1 Elica	45 mm	178 mm	---- mm	DIN 11851	Bocca mand. *Discharge port*	DN 80

CARATTERISTICHE DI FUNZIONAMENTO CON ACQUA PULITA A 20°C - PESO SPECIFICO 1 (kg/dm3)
Curves show performance with clear water at 70°F - Specific gravity 1 (kg/dm3)

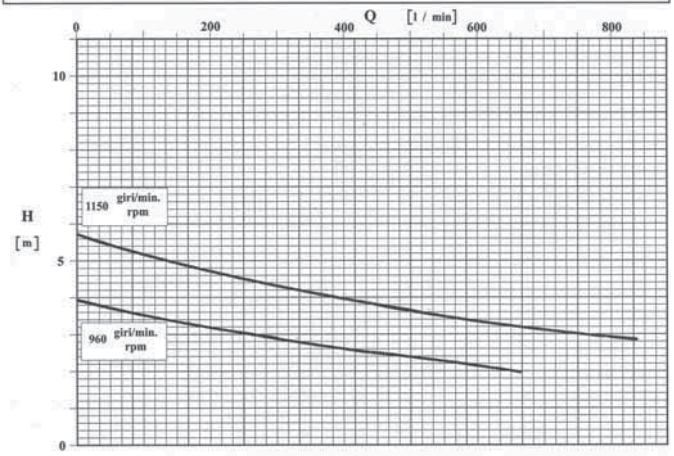

POMPA TIPO *Pump type*	CR 100	n 960/1150 giri / min *r. p. m.*

GIRANTE — *Impeller*

TIPO *Type*	N° di pale *n° of vanes*	Pass. sferico *max. sphere*	ϕ max *max. diameter*	ϕ min *min. diameter*	Bocche tipo *Ports type*	Bocca aspir. *Suction port*	DN 100
APERTA	1 Elica	58 mm	210 mm	---- mm	DIN 11851	Bocca mand. *Discharge port*	DN 100

CARATTERISTICHE DI FUNZIONAMENTO CON ACQUA PULITA A 20°C - PESO SPECIFICO 1 (kg/dm3)
Curves show performance with clear water at 70°F - Specific gravity 1 (kg/dm3)

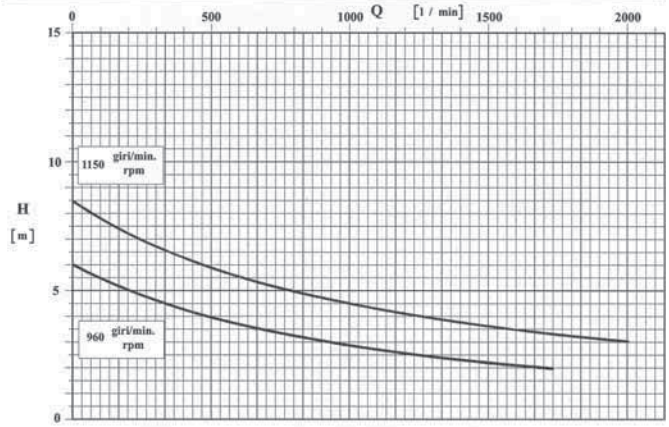

POMPA TIPO *Pump type*	CR 125	n 960/1150 giri / min *r. p. m.*

GIRANTE — *Impeller*

TIPO *Type*	N° di pale *n° of vanes*	Pass. sferico *max. sphere*	Ø max *max. diameter*	Ø min *min. diameter*	Bocche tipo *Ports type*	Bocca aspir. *Suction port*	DN 125
APERTA	1 Elica	63 mm	260 mm	--- mm	DIN 11851	Bocca mand. *Discharge port*	DN 125

CARATTERISTICHE DI FUNZIONAMENTO CON ACQUA PULITA A 20°C - PESO SPECIFICO 1 (kg/dm3)
Curves show performance with clear water at 70°F - Specific gravity 1 (kg/dm3)

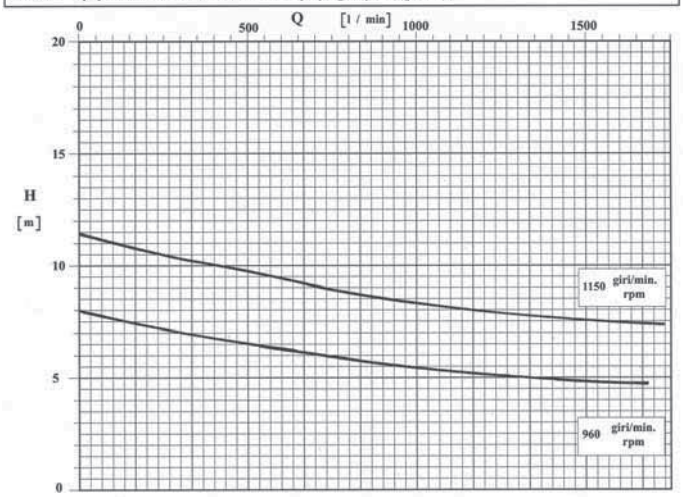

www.csf.it CSF Inox Group

CR

POMPA TIPO *Pump type*	CR 65	n 1400/1750 giri / min *r. p. m.*

GIRANTE — *Impeller*

TIPO *Type*	N° di pale *n° of vanes*	Pass. sferico *max. sphere*	Ø max *max. diameter*	Ø min *min. diameter*	Bocche tipo *Ports type*	Bocca aspir. *Suction port*	DN 65
APERTA	1 Elica	33 mm	156 mm	---- mm	DIN 11851	Bocca mand. *Discharge port*	DN 65

CARATTERISTICHE DI FUNZIONAMENTO CON ACQUA PULITA A 20°C - PESO SPECIFICO 1 (kg/dm3)
Curves show performance with clear water at 70°F - Specific gravity 1 (kg/dm3)

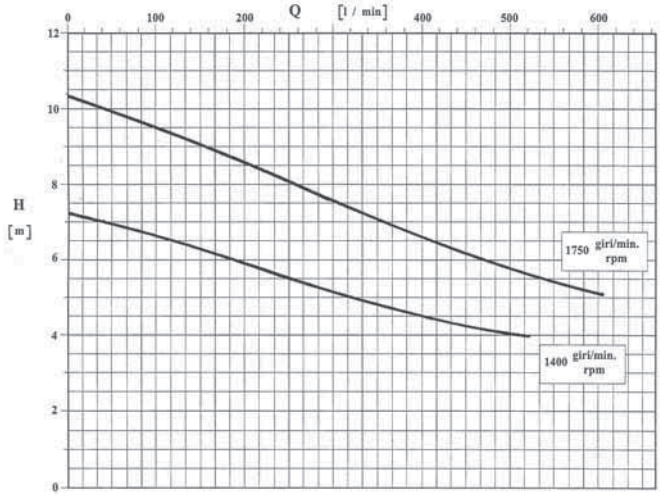

POMPA TIPO *Pump type*	CR 80	n 1450/1750 giri / min *r. p. m.*

GIRANTE — *Impeller*

TIPO *Type*	N° di pale *n° of vanes*	Pass. sferico *max. sphere*	Ø max *max. diameter*	Ø min *min. diameter*	Bocche tipo *Ports type*	Bocca aspir. *Suction port*	DN 80
APERTA	1 Elica	45 mm	178 mm	--- mm	DIN 11851	Bocca mand. *Discharge port*	DN 80

CARATTERISTICHE DI FUNZIONAMENTO CON ACQUA PULITA A 20°C - PESO SPECIFICO 1 (kg/dm3)
Curves show performance with clear water at 70°F - Specific gravity 1 (kg/dm3)

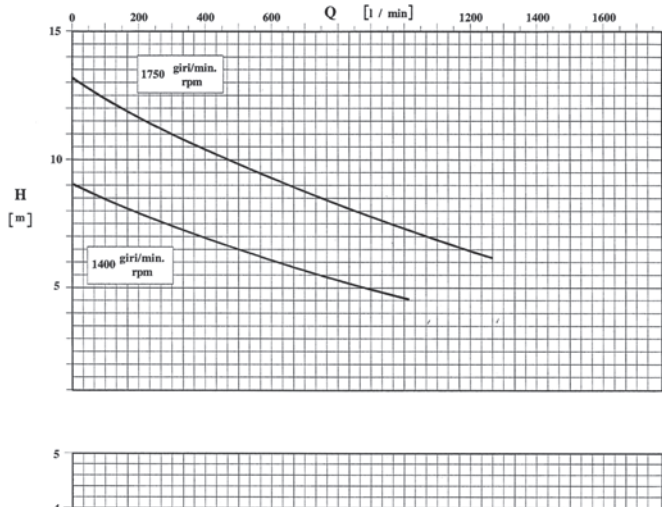

POMPA TIPO *Pump type*	CR 100	n 1450/1750 giri / min *r. p. m.*

GIRANTE — *Impeller*

TIPO *Type*	N° di pale *n° of vanes*	Pass. sferico *max. sphere*	ϕ max *max. diameter*	ϕ min *min. diameter*	Bocche tipo *Ports type*	Bocca aspir. *Suction port*	DN 100
APERTA	1 Elica	58 mm	210 mm	---- mm	DIN 11851	Bocca mand. *Discharge port*	DN 100

CARATTERISTICHE DI FUNZIONAMENTO CON ACQUA PULITA A 20°C - PESO SPECIFICO 1 (kg/dm3)
Curves show performance with clear water at 70°F - Specific gravity 1 (kg/dm3)

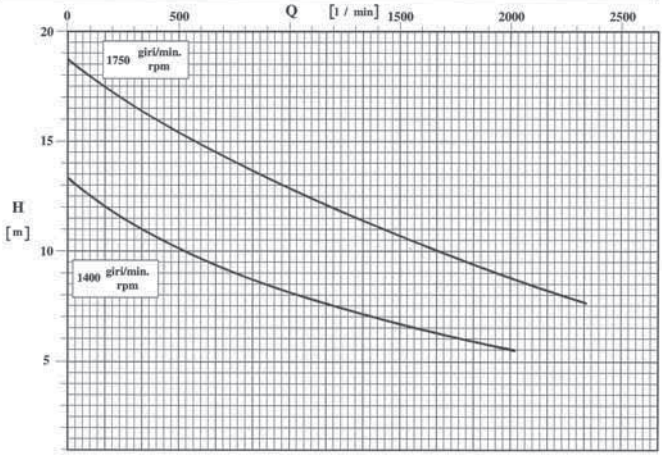

POMPA TIPO *Pump type*	CR 125	n 1450/1750 giri / min *r. p. m.*

GIRANTE — *Impeller*

TIPO *Type*	N° di pale *n° of vanes*	Pass. sferico *max. sphere*	Ø max *max. diameter*	Ø min *min. diameter*	Bocche tipo *Ports type*	Bocca aspir. *Suction port*	DN 125
APERTA	1 Elica	63 mm	260 mm	--- mm	DIN 11851	Bocca mand. *Discharge port*	DN 125

CARATTERISTICHE DI FUNZIONAMENTO CON ACQUA PULITA A 20°C - PESO SPECIFICO 1 (kg/dm3)
Curves show performance with clear water at 70°F - Specific gravity 1 (kg/dm3)

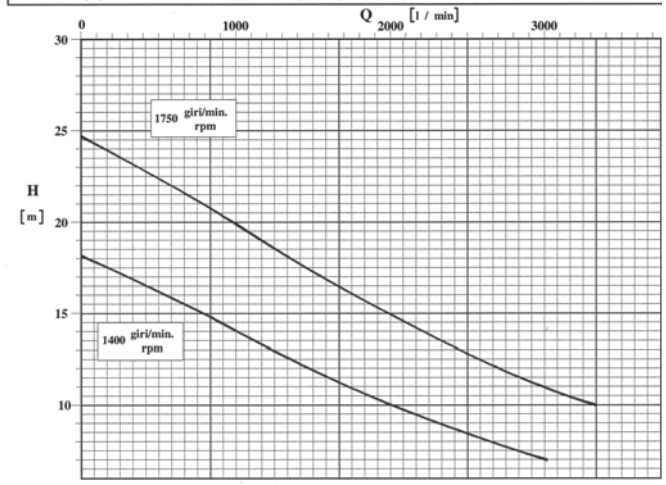

www.csf.it CSF INOX Group

CR

MOTOR POWER FROM 0,55 kW TO 4 kW (SIZE IEC 80-112)

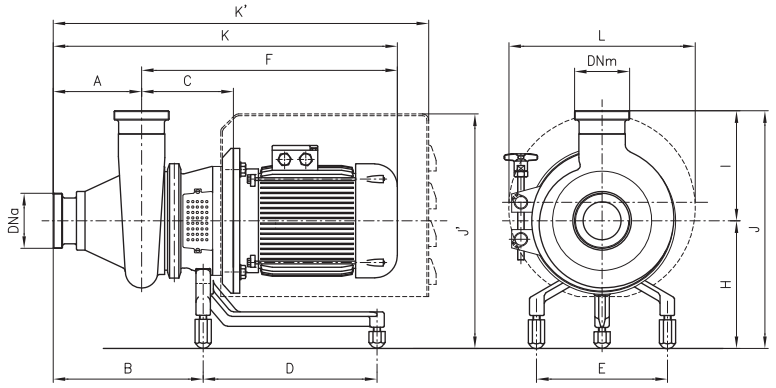

DN = DIN 11851 male threaded connection - Dimensions not binding - exec. with standard IEC/EN motors

Pumps		kW	DNa	DNm	A	B	C	D	E	E'	F	H	K	K'	I	J	J'	L	Weight kg
CR 65	1450 rpm	0,55 0,75 1,1 1,5	65	65	151	257	158	230	225	-	392 437	208	543 588	657	190	398	374	302	
CR 80		1,1 1,5 2,2 3 4	80	80	181	297	168	300	225	-	452 508	213 230	632 690	699 767	245	458 475	379 398	302	
CR 100		2,2 3 4	100	100	205	337	202	300	225	-	536	238	741	824	296	534	534	302	

MOTOR POWER FROM 5,5 kW TO 22 kW (SIZE IEC 132-180)

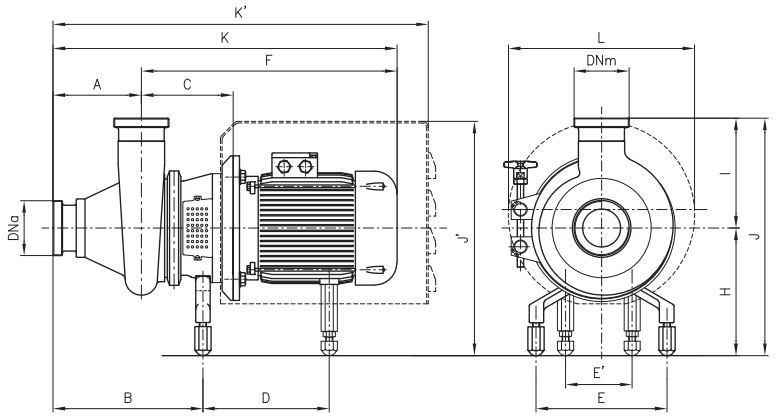

DN = DIN 11851 male threaded connection - Dimensions not binding - exec. with standard IEC/EN motors

Pumps		kW	DNa	DNm	A	B	C	D	E	E'	F	H	K	K'	I	J	J'	L	Weight kg
CR 100	1450 rpm	5,5 7,5 11 15	100	100	205	325 326	204 249	333 453	225	115 140	576 727	238 247	784 932	848 1105	294	526 532	456 528	370 360	
CR 125		5,5 7,5 11 15 18,5 22	125	125	232	370	230 270	317 434 437	225	115 140 279	604 748 830	238 247	836 980 1062	900 1035 1268	346	584 593	455 504 579	471	

Rev. 00

משאבות צנטריפוגליות סניטריות נירוסטה 316

www.csf.it

CR

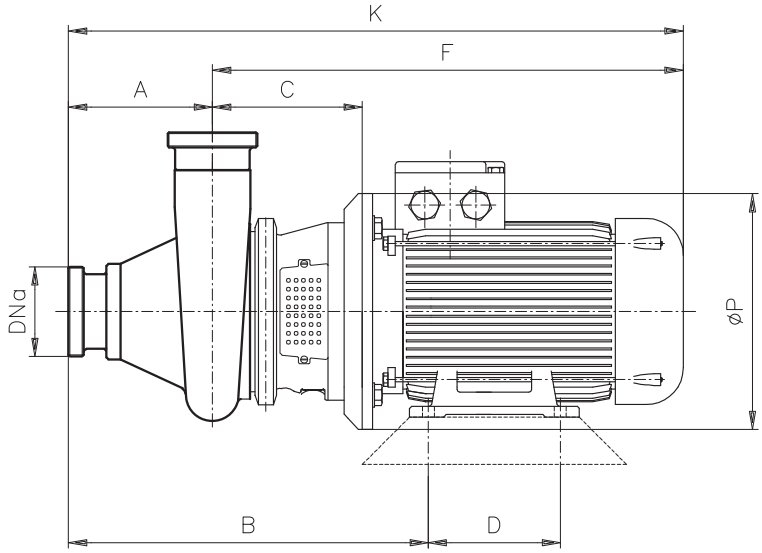

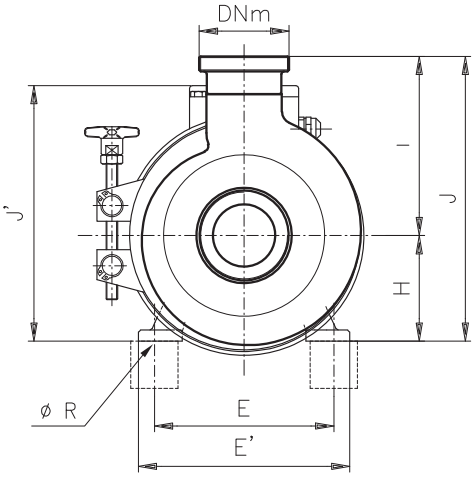

DN = DIN 11851 male threaded connection - Dimensions not binding - exec. with standard IEC/EN motors

Pumps		kW	DNa	DNm	A	B	C	D	E	E'	F	H	K	I	J	J'	ØP	ØR	Weight kg
CR 65	1450 rpm	0,55	65	65	151	360	158	100	125	150	392	80	543	190	270	200	200	10	
		0,75																	
		1,1				362			140	165	437	90	588		280	218			
		1,5																	
CR 80		1,1	80	80	181	406	168	125	140	165	452	90	632	245	335	218	200	10	
		1,5																	
		2,2				413		140	160	196	481	100	663		345	235	250	12	
		3																	
		4							190	226	502	112	684		357	260			
CR 100		2,2	100	100	205	477	202	140	190	240	515	112	720	294	406	331	250	12	
		3																	
		4									542		747			367			
		5,5				497			216	256	576	132	781		426	299	300	12	
		7,5						178											
		11				570	257	210	190	240	734	160	937		454	357	350	15	
		15																	
CR 125		5,5	125	125	232	550	230	140	216	256	604	132	836	346	478	404	300	12	
		7,5						178											
		11				610	270	210	254	300	748	160	980		506	432	350	15	
		15																	
		18,5				623		241	279	340	830	180	1062		526	499			
		22																	

משאבות צנטריפוגליות סניטריות נירוסטה 316

www.csf.it CSF Inox Group

CSM

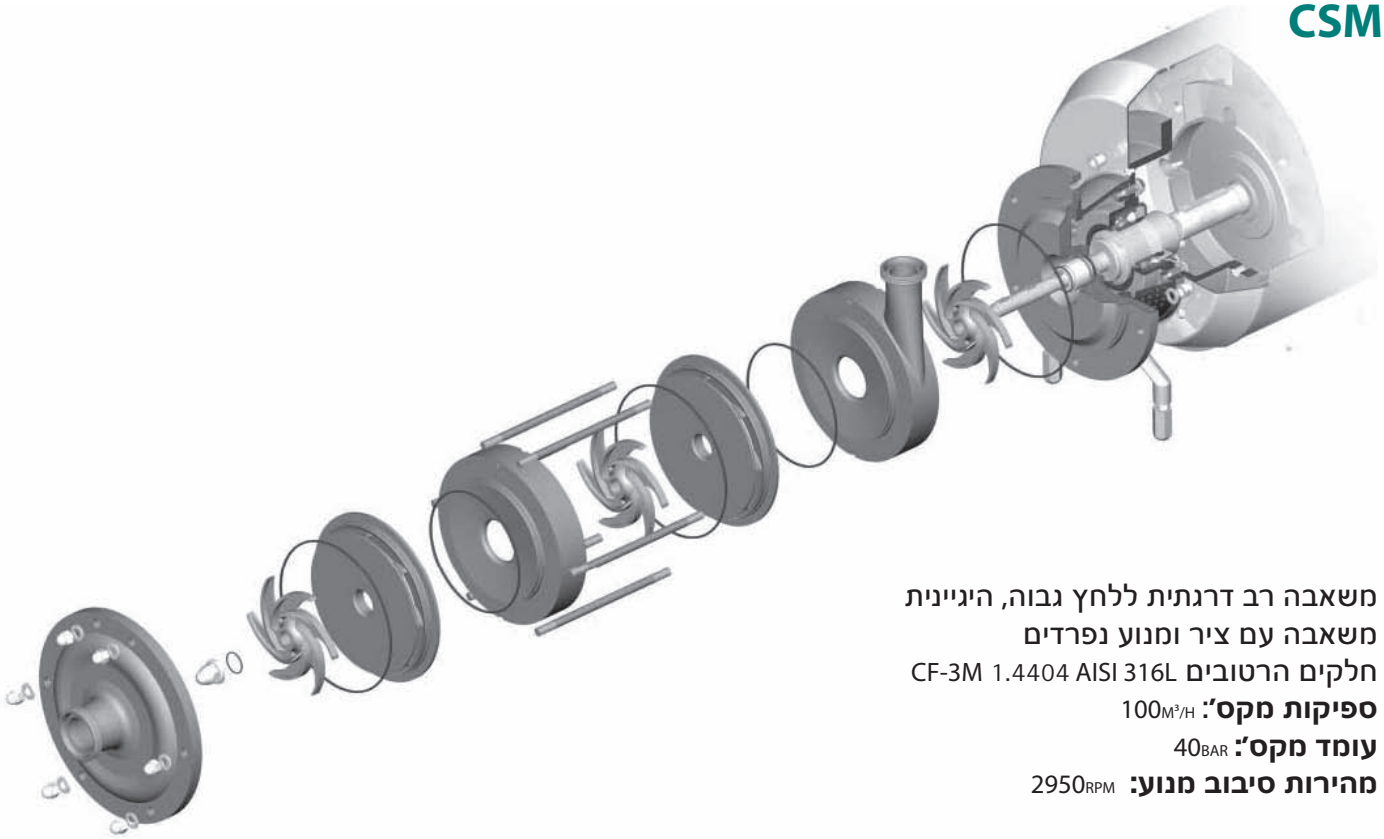

משאבה רב דרגתית ללחץ גבוה, היגיינית
משאבה עם ציר ומנוע נפרדים
חלקים הרטובים CF-3M 1.4404 AISI 316L
ספיקות מקס': 100M³/H
עומד מקס': 40BAR
מהירות סיבוב מנוע: 2950RPM

www.csf.it

PUMP CODES GUIDE

C S M – □□ – □□□ – □ – □□ / □□ . □□□□ □□□

PUMP SIZE
42 - 43 - 44
52 - 53 - 54
62 - 63

IMPELLER DIAMETER
175
210

NO. OF POLES
2 (2900/3500 [rpm])

BRAKE HORSEPOWER
HP

PUMP MATERIAL (Product wetted steel parts)
B : Stainless steel
UNI EN 10283 - 1.4409
ACI-ASTM 743-98 - CF3M
UNI EN 10088 - 1.4404
AISI - 316L

PUMP SEALS (Product wetted seals)
D - Fluorocarbon (Viton)
M - EPDM
S - Silicon
T - P.T.F.E. (Fep)

SPECIAL EXECUTIONS
C - Casing drainage
D - "DS" connections
L - Flanged connections
M - "SMS" connections
N - "Clamp" connections
O - "IDF" connections
P - Motor shroud
S - Welding connections
J - "RJT" connections
Z - Ex-Proof motor

MECHANICAL SEALS
V - Internal mechanical seal + TMR
W - Protected mechanical seal + Forced product circulation
□ □ Material code (ref. tab. CD004)

Rev. 00

Example: **CSM 52-175-2-20 / B. WH0**

www.csf.it

DIAGRAMME GENERAL CSM MULTI-ETAGES

CSM

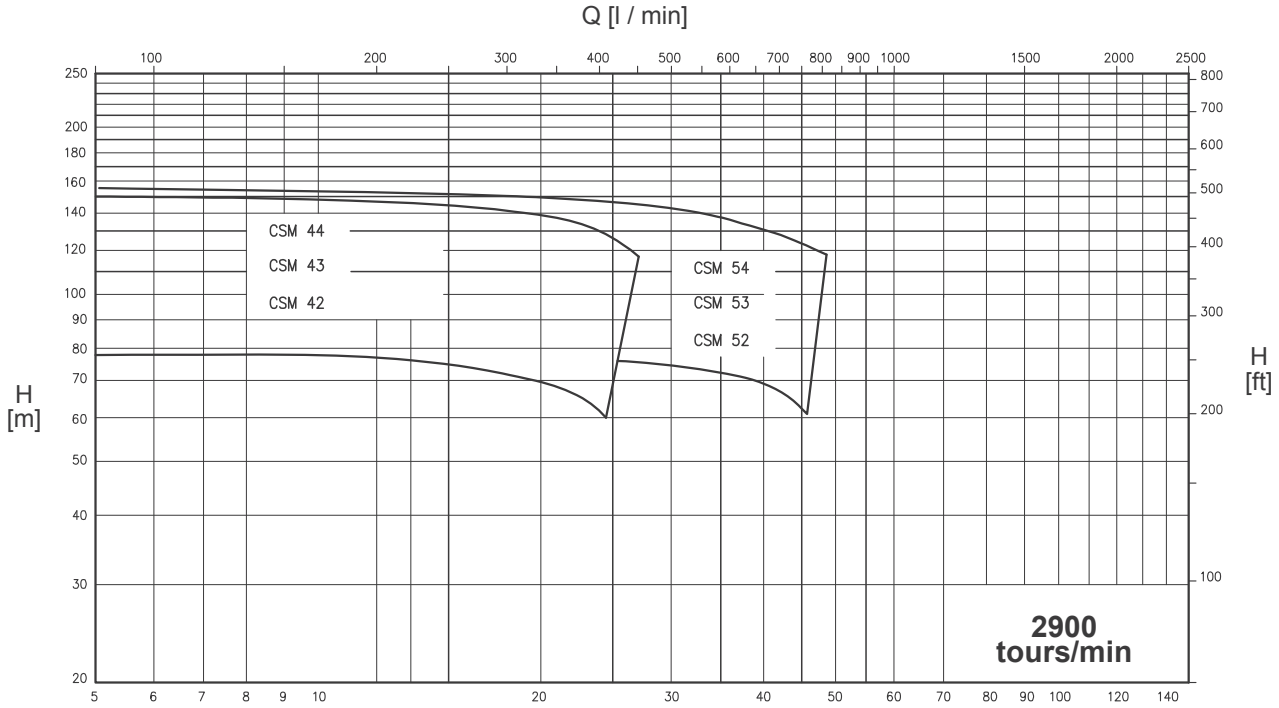

Prestations relevées avec de l'eau (H_2O) à 20 °C - 1013 mbar Q [m^3 / h]

Données non contractuelles

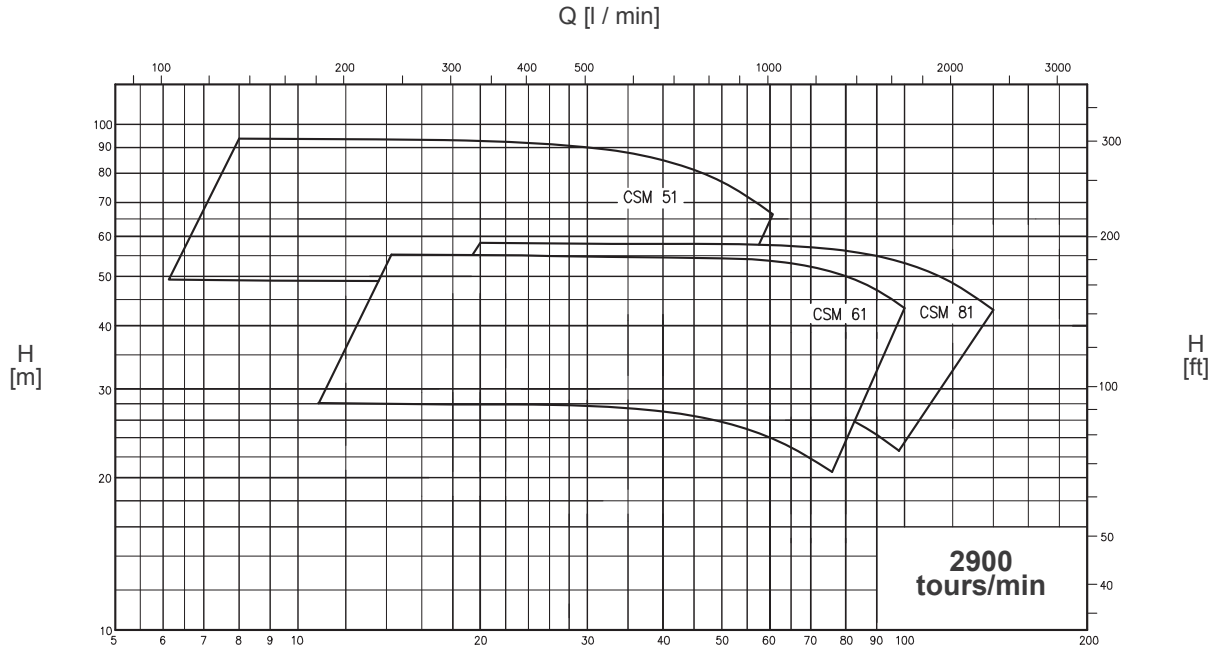

Prestations relevées avec de l'eau (H_2O) à 20 °C - 1013 mbar Q [m^3 / h]

Données non contractuelles

www.csf.it

SERIES CSM MULTISTAGE

OVERALL DIMENSIONS

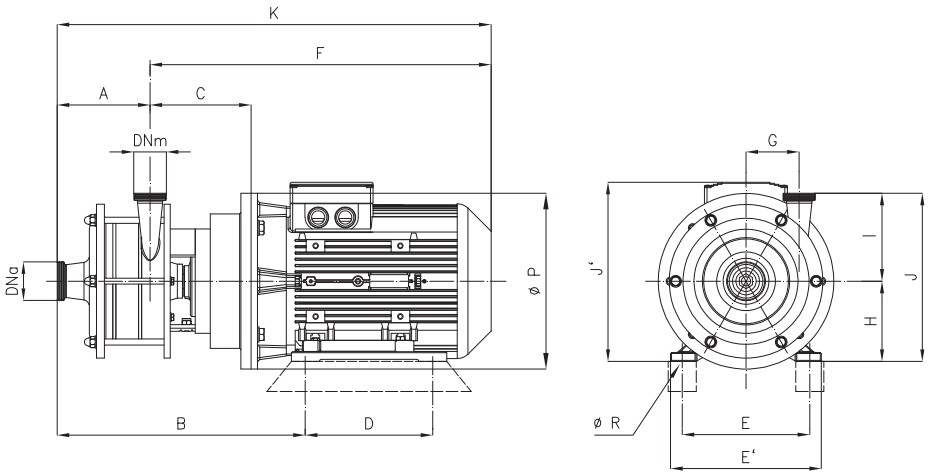

Dimensions not binding - DN = DIN 11851 male threaded connections, with standard IEC/EN motors

Pumps		kW	DNa	DNm	A	B	C	D	E	E'	F	G	H	K	ØP	ØR	I	J	J'	Weight
CSM 42-175	2900 rpm	11	50	40	139	463	216	210	254	300	694	86	160	883	350	14	203	363	357	
CSM 42-175		18,5	50	40	139	463	216	254	254	300	694	86	160	883	350	14	203	363	357	
CSM 43-175		18,5	50	40	192	516	216	254	254	300	694	86	160	886	350	14	203	363	357	
CSM 43-175		22	50	40	192	529	216	241	279	340	776	86	160	968	350	14	203	363	442	
CSM 44-175		22	50	40	245	582	216	241	279	340	776	86	180	1021	350	14	203	383	442	
CSM 52-175		15	65	50	139	463	216	210	254	300	694	86	160	833	350	14	205	365	357	
CSM 53-175		22	65	50	192	529	216	241	279	340	776	86	180	968	350	14	205	385	442	

"X" version

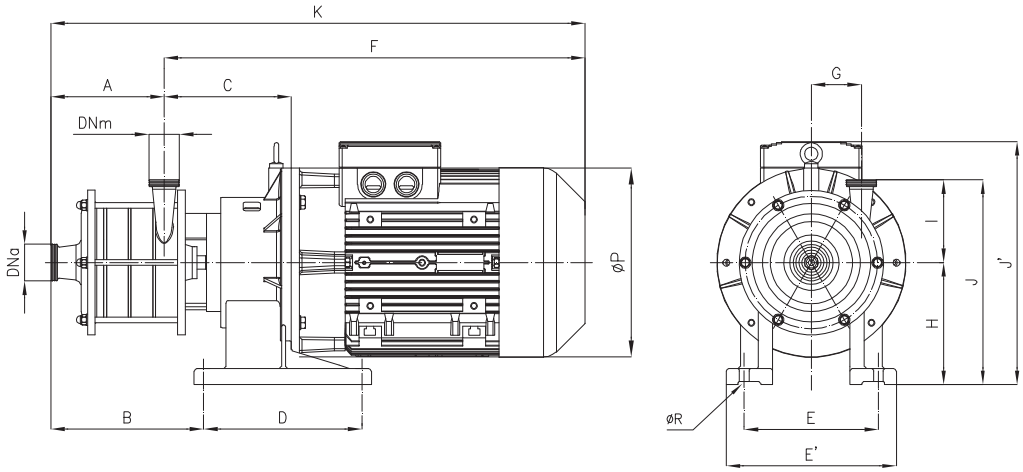

Dimensions not binding - DN = DIN 11851 male threaded connections, with standard IEC/EN motors

Pumps		kW	DNa	DNm	A	B	C	D	E	E'	F	G	H	K	ØP	ØR	I	J	J'	Weight
CSMX 44-175	2900 rpm	30	50	40	245	345	284	335	284	360	943	86	258	1188	400	21	203	461	563	
CSMX 53-175		30	65	50	192	292	284	335	284	360	943	86	258	1135	400	21	205	463	563	
CSMX 54-175		30	65	50	245	345	284	335	284	360	943	86	258	1188	400	21	205	463	563	
CSMX 54-175		37	65	50	245	345	284	335	284	360	943	86	258	1188	400	21	205	463	563	

www.csf.it

SERIES **CSM SINGLE-STAGE** **OVERALL DIMENSIONS**

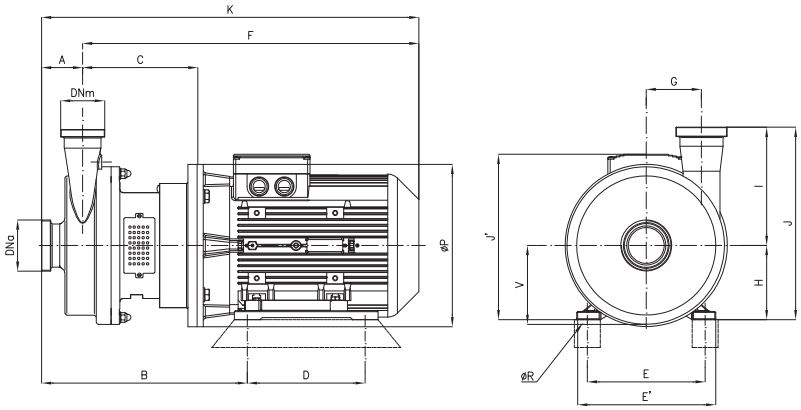

Dimensions not binding - DN = DIN 11851 male threaded connections, with standard IEC/EN motors

Pumps		kW	DNa	DNm	A	B	C	D	E	E'	F	G	H	K	ØP	ØR	I	J	J'	V	Weight
CSM 41-175	2900 rpm	4	50	40	63	300	168	140	190	224	500	95	112	564	250	12	179	291	271	150	
CSM 41-175		5,5	50	40	63	342,5	190	140	216	256	564	95	132	627	300	12	179	291	306	150	
CSM 41-175		7,5	50	40	63	342,5	190	140	216	256	564	95	132	627	300	12	179	291	306	150	
CSM 51-175		7,5	65	50	63	342,5	190	140	216	256	564	95	132	627	300	12	179	311	306	150	
CSM 51-175		5,5	65	50	63	342,5	190	140	215	256	564	95	132	627	300	12	179	311	306	150	
CSM 51-175		9,2	65	50	63	342,5	190	178	216	256	604	95	132	667	300	12	179	311	306	150	
CSM 51-210		11	65	50	63	408	234	210	254	300	712	112	160	778	350	14	179	339	357	170	
CSM 51-210		15	65	50	63	408	234	210	254	300	712	112	160	778	350	14	179	339	357	170	
CSM 51-210		18,5	65	50	63	408	234	264	254	300	752	112	160	818	350	14	179	339	357	170	
CSM 61-210		11	80	65	84	445	253	210	254	300	731	100	160	815	350	15	250	410	357	150	
CSM 61-210		15	80	65	84	445	253	210	254	300	731	100	160	815	350	15	250	410	357	150	
CSM 61-210		18,5	80	65	84	445	253	254	254	300	731	100	160	815	350	15	250	410	357	150	
CSM 61-210		22	80	65	84	458	253	241	279	340	813	100	180	897	350	15	250	430	442	150	
CSM 81-210		11	100	80	100	461	253	210	254	300	731	120	160	831	350	15	255	415	357	170	
CSM 81-210		15	100	80	100	461	253	210	254	300	731	120	160	831	350	15	255	415	357	170	
CSM 81-210		18,5	100	80	100	461	253	254	254	300	731	120	160	831	350	15	255	415	357	170	
CSM 81-210		22	100	80	100	474	253	241	279	340	813	120	180	913	350	15	255	430	442	170	

"X" version

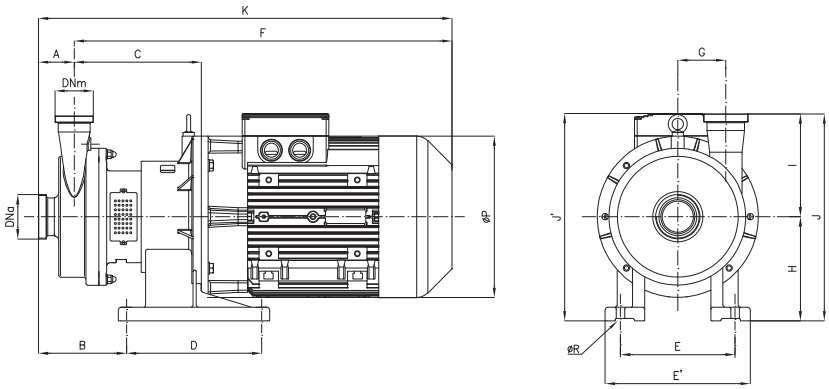

Dimensions not binding - DN = DIN 11851 male threaded connections, with standard IEC/EN motors

Pumps		kW	DNa	DNm	A	B	C	D	E	E'	F	G	H	K	ØP	ØR	I	J	J'	Weight
CSMX 61-210	2900 rpm	30	80	65	84	227	328	335	284	360	938	100	258	1022	400	21	250	508	558	
CSMX 81-210		30	100	80	100	243	328	335	284	360	938	120	258	1038	400	21	255	513	558	
CSMX 81-210		37	100	80	100	243	328	335	284	360	938	120	258	1038	400	21	255	513	558	

משאבות צנטריפוגליות סניטריות נירוסטה 316

www.csf.it CSF Inox Group

CV

משאבה רב דרגתית ללחץ גבוה נירוסטה 316 מחושלת ויציקה איכותית.
המשאבה עם מקשר סגור ומנוע נפרד,
החלקים הרטובים מנירוסטה 316 1.4404 CF-3M
ספיקות מקס': 40M³/H
עומד מקס': 11BAR
מהירות סיבוב מנוע: 2900RPM

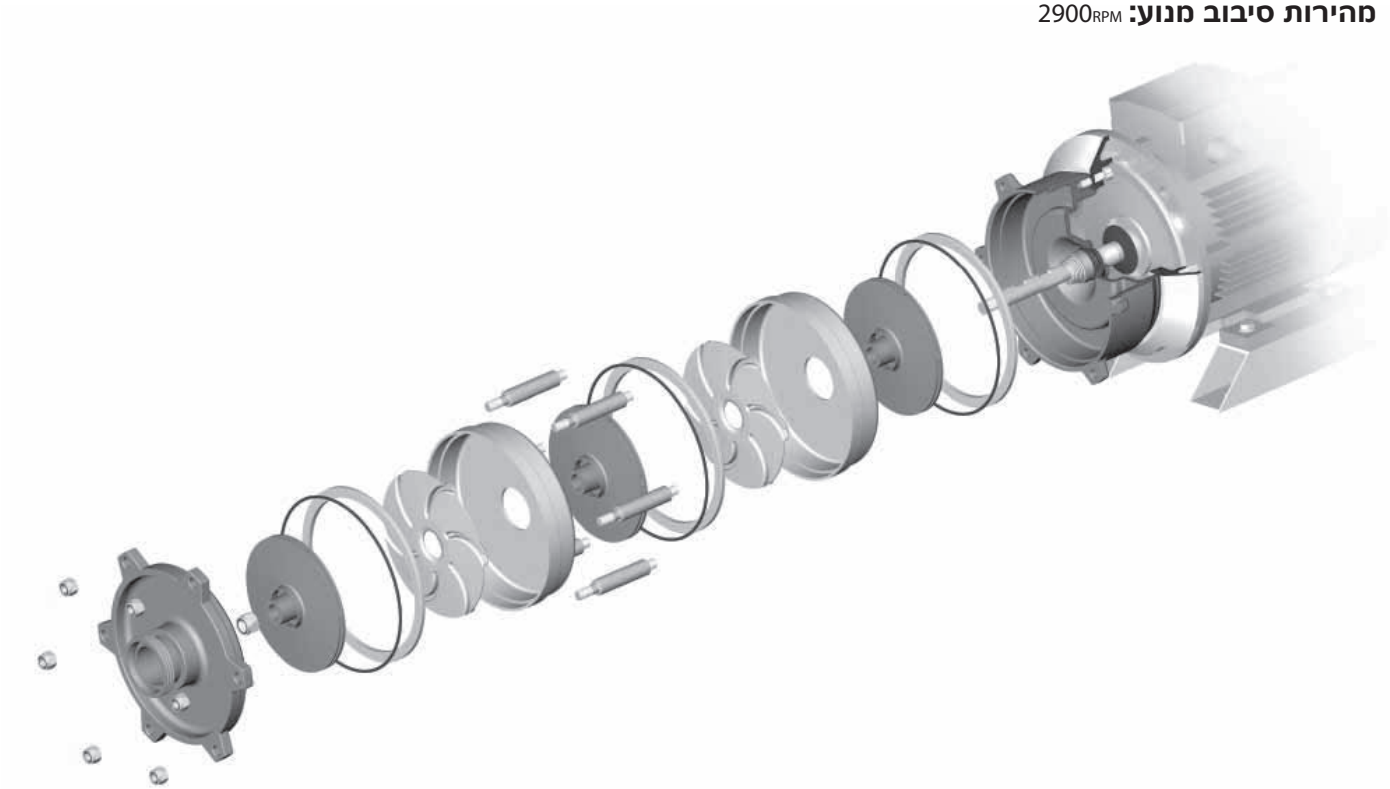

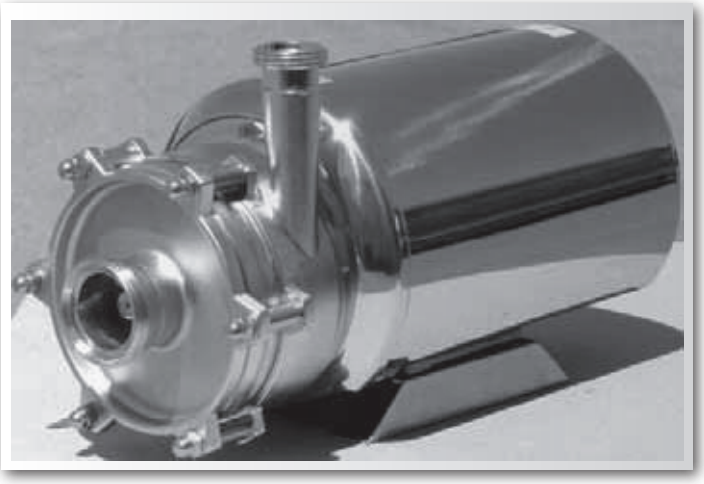

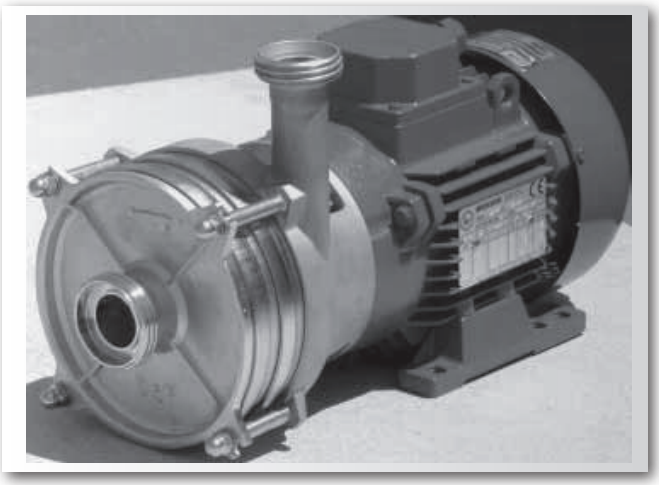

www.csf.it CSF Inox Group

CV

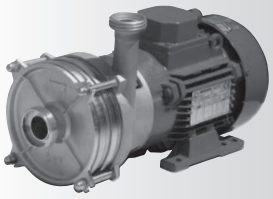

Multistage CV 11....14 pumps

Multistage CV 11....18 pumps vertical exec.

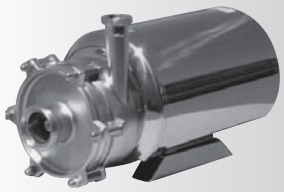

Multistage CV 52....82 pumps with shroud

C V – □□ – □ – □□ / □□ . □□□□ □□□

PUMP SIZE
- 01
- 02
- 03
- 04
- 51-52-53
- 61-62-63
- 71-72-73
- 81-82-83

NO. OF POLES
- 2 (2900/3500 [rpm])

BRAKE HORSEPOWER
- HP

PUMP MATERIAL (Product wetted steel parts)
- B: Stainless steel
  - UNI EN 10283 - 1.4408
  - ACI-ASTM 743-98 - CF8M
  - UNI EN 10088 - 1.4401
  - AISI - 316

PUMP SEALS (Product wetted seals)
- D - Fluorocarbon (Viton)
- M - EPDM
- S - Silicon
- T - P.T.F.E. (Fep)

SPECIAL EXECUTIONS
- C - Casing drainage
- D - "DS" connections
- M - "SMS" connections
- N - "Clamp" connections
- O - "IDF" connections
- P - Motor shroud
- S - Welding connections
- J - "RJT" connections
- Z - Ex-Proof motor

MECHANICAL SEALS
- T - Internal mechanical seal
- W - Protected mechanichal seal + Forced product circulation
- □ □ Material code (ref. tab. CD004)

Rev. 00

Example: **CV 83-2-25/ B. T31**

www.csf.it CSF Inox Group

CV

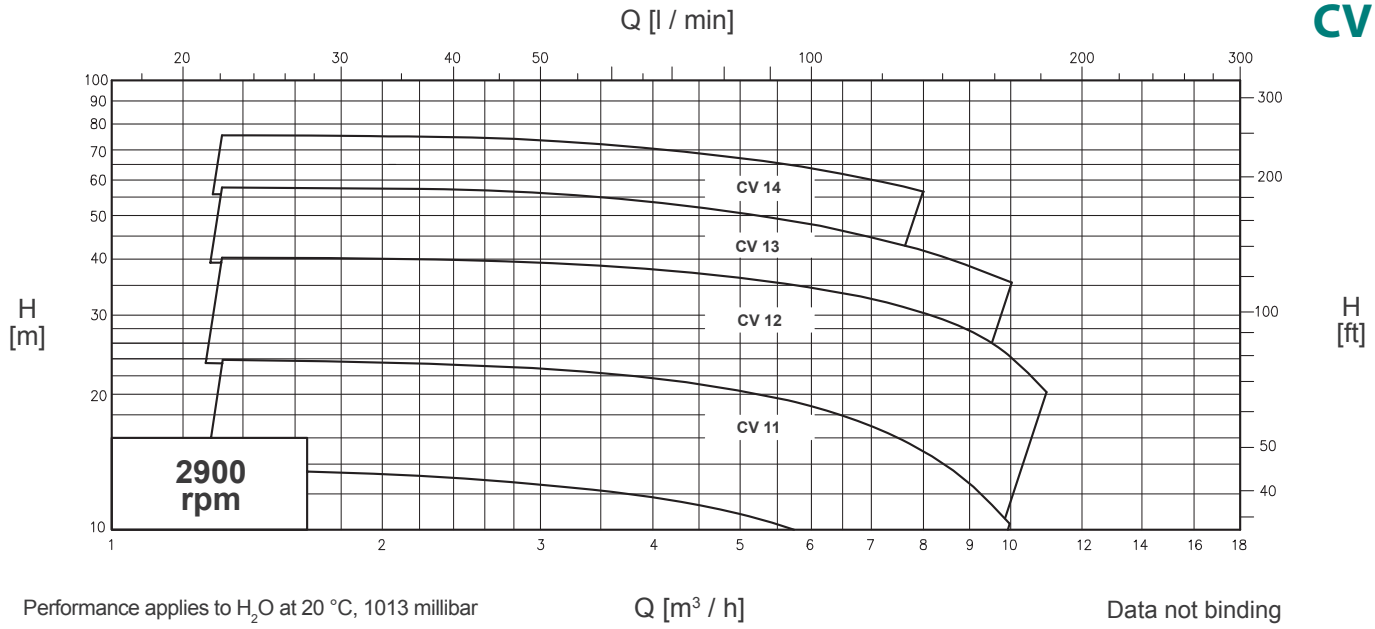

Performance applies to H_2O at 20 °C, 1013 millibar

Data not binding

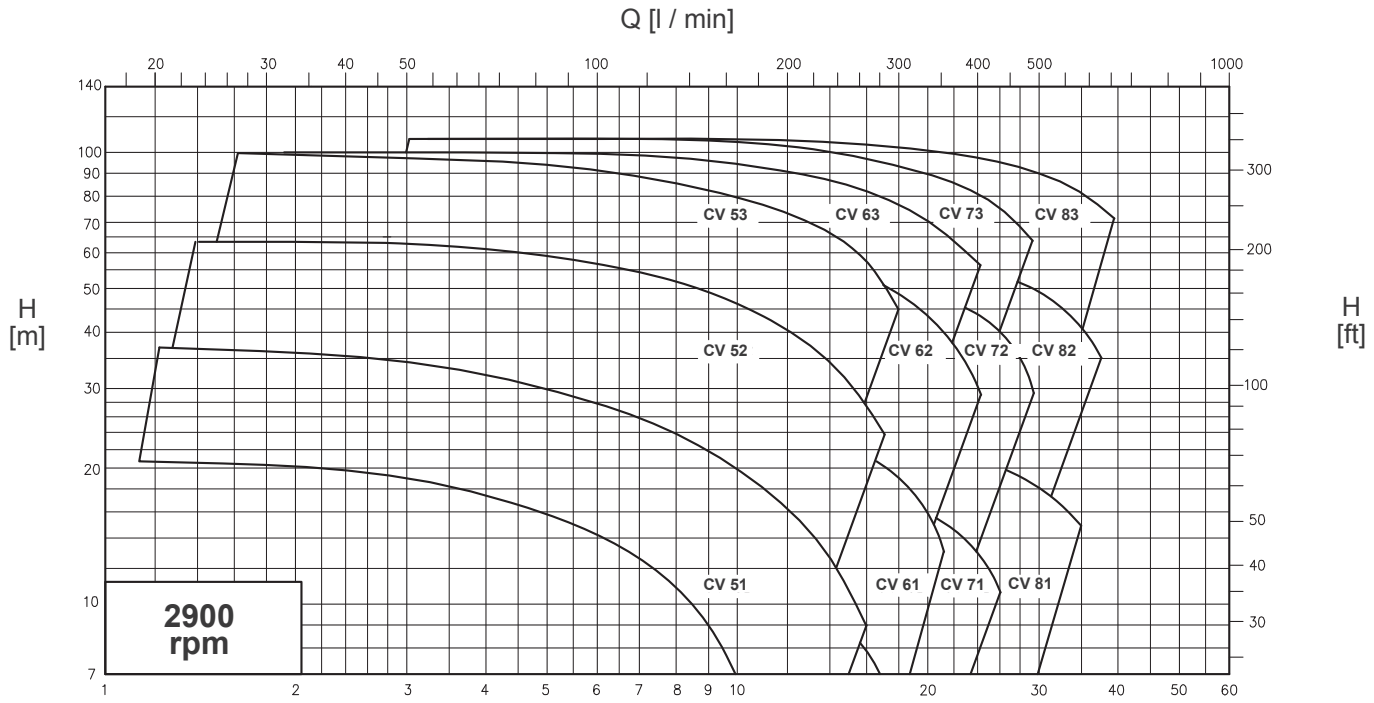

Performance applies to H_2O at 20 °C, 1013 millibar

Data not binding

www.csf.it

CV

OVERALL DIMENSIONS

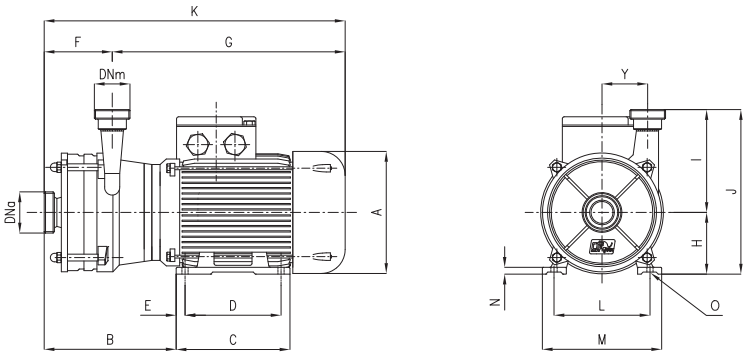

Dimensions not binding - DN = DIN 11851 male threaded connections

Pumps		kW	DNa	DNm	A	B	C	D	E	F	G	K	H	J	I	L	M	N	O	P	Y
CV 11	2900 rpm	1,1	32	25	162	155	118	100	9	56	314	370	90	240	150	125	150	8	9,5	-	66,5
CV 12		1,5	32	25	181	182	143	100	12,5	80	314	394	90	240	150	140	165	10	10	-	66,5
CV 13		2,2	32	25	181	206	143	100	12,5	104	337	441	90	240	150	140	165	10	10	-	66,5
CV 14		3	32	25	202	236	176	140	13	128	337	465	90	240	150	160	196	12	12	-	66,5

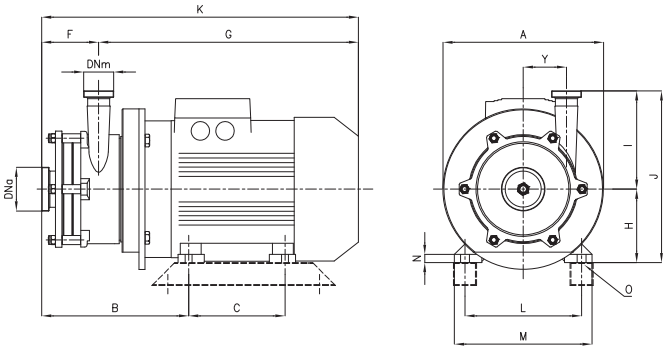

Dimensions not binding - DN = DIN 11851 male threaded connections

Pumps		kW	DNa	DNm	ØA	B	C	F	G	H	I	J	K	L	M	N	O	Y
CV 51	2900 rpm	2,2	50	40	200	224	100	80	378	90	214	304	458	140	160	10	14	94
CV 52		4	50	40	250	277	140	119	403	100	214	314	522	190	195	12	16	94
CV 53		7,5	50	40	250	316	140	158	418	112	214	326	576	216	220	15	16	94
CV 71		4	50	40	250	238	140	80	403	100	214	314	483	190	195	12	16	94
CV 72		7,5	50	40	250	277	140	119	418	112	214	326	537	216	220	15	16	94
CV 73		11	50	40	300	331	210	158	469	132	214	346	627	254	260	18	19	94
CV 81		5,5	65	40	250	243	140	85	418	112	214	326	503	216	220	15	16	94
CV 82		11	65	40	300	297	210	124	469	132	214	346	593	254	260	18	19	94
CV 83		18,5	65	40	300	336	210	163	524	132	214	346	687	254	260	18	19	94

www.csf.it

OVERALL DIMENSIONS - WITH SHROUD

CV

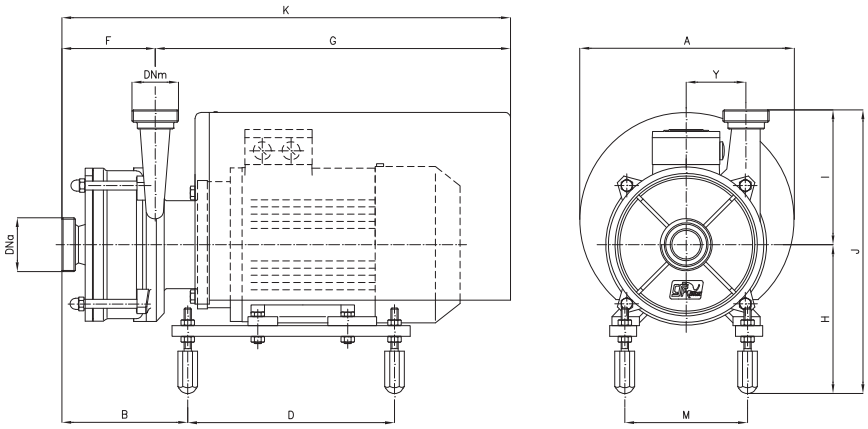

Dimensions not binding - DN = DIN 11851 male threaded connections

Pumps		kW	DNa	DNm	ØA	B	D	F	G	H	I	K	J	M	Y
CV 11	2900 rpm	1,1	32	25	238,5	92	230	56	395	178	150	451	315	136,5	66,5
CV 12		1,5	32	25	238,5	118	230	80	395	178	150	477	315	136,5	66,5
CV 13		2,2	32	25	238,5	140	230	104	395	178	150	499	315	136,5	66,5
CV 14		3	32	25	238,5	164	230	128	395	178	150	523	315	136,5	66,5

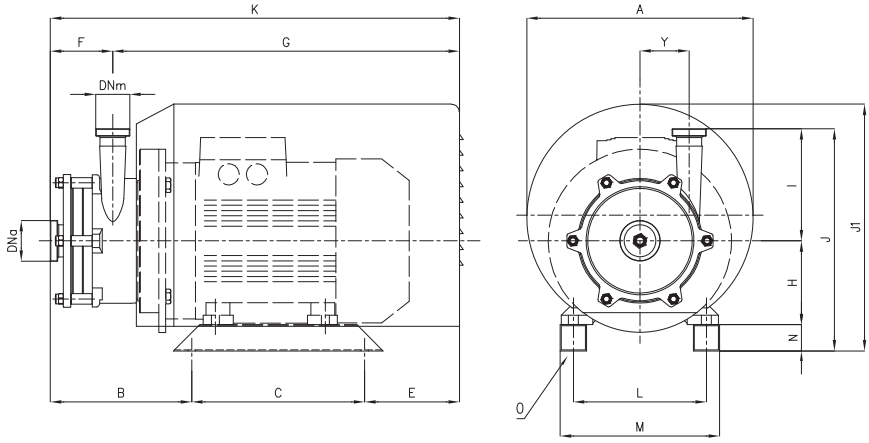

Dimensions not binding - DN = DIN 11851 male threaded connections

Pumps		kW	DNa	DNm	ØA	B	C	E	F	G	H	I	J	JI	K	L	M	N	O	Y
CV 51	2900 rpm	2,2	50	40	298	186,5	200	107,5	80	414	90	214	344	-	494	140	180	40	10	94
CV 52		4	50	40	298	232	230	141	119	484	100	214	364	-	603	160	210	50	12	94
CV 53		7,5	50	40	298	271	230	141	158	484	112	214	376	-	642	190	240	50	12	94
CV 71		4	50	40	298	193	230	141	80	484	100	214	364	-	564	160	210	50	12	94
CV 72		7,5	50	40	298	232	230	141	119	484	112	214	376	-	603	190	240	50	12	94
CV 73		11	50	40	372	287	266	132	158	527	132	214	406	410	685	216	276	60	12	94
CV 81		5,5	65	40	298	198	230	141	85	484	112	214	376	-	569	190	240	50	12	94
CV 82		11	65	40	372	253	266	132	124	527	132	214	406	410	651	216	276	60	12	94
CV 83		18,5	65	40	372	292	266	187	163	582	132	214	406	410	745	216	276	60	12	94

www.csf.it

CV

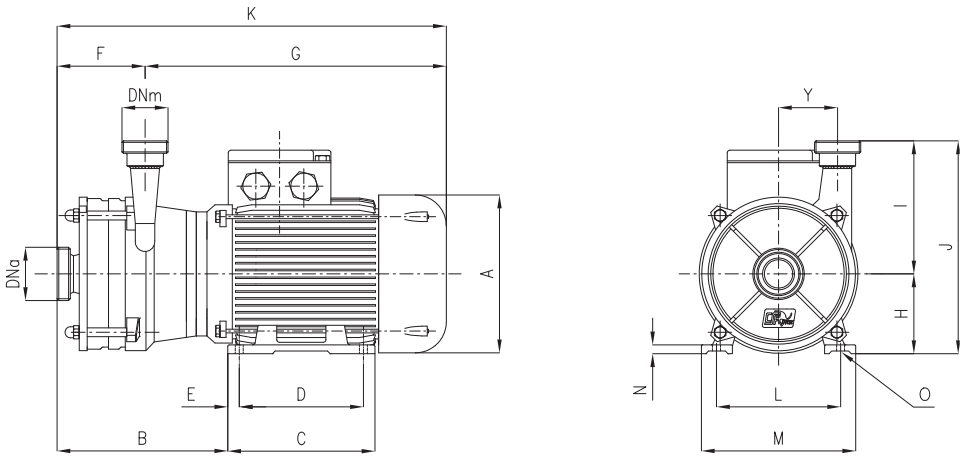

Dimensions not binding - DN = DIN 11851 male threaded connections

Pumps		kW	DNa	DNm	A	B	C	D	E	F	G	K	H	J	I	L	M	N	O	P	Y	Weight
CV 11	2900 rpm	1,1	32	25	162	155	118	100	9	56	314	370	90	240	150	125	150	8	9,5	-	66,5	
CV 12		1,5	32	25	181	182	143	100	12,5	80	314	394	90	240	150	140	165	10	10	-	66,5	
CV 13		2,2	32	25	181	206	143	100	12,5	104	337	441	90	240	150	140	165	10	10	-	66,5	
CV 14		3	32	25	202	236	176	140	13	128	337	465	90	240	150	160	196	12	12	-	66,5	

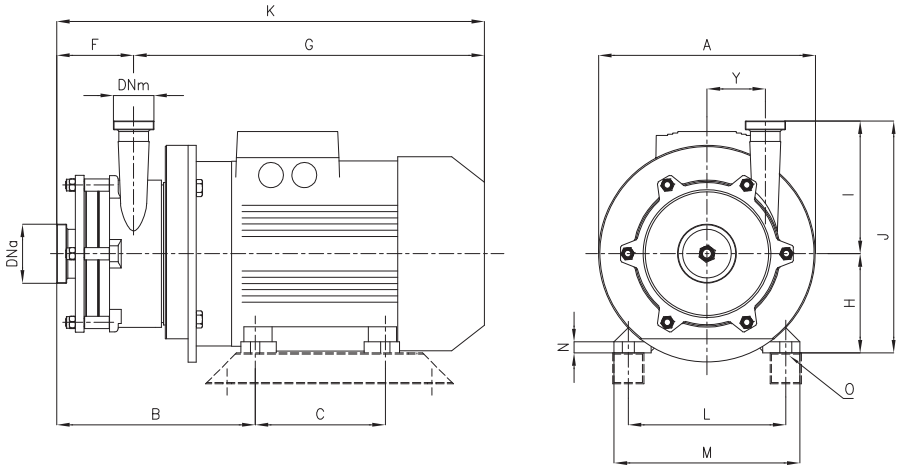

Dimensions not binding - DN = DIN 11851 male threaded connections

Pumps		kW	DNa	DNm	ØA	B	C	F	G	H	I	J	K	L	M	N	O	Y	Weight
CV 51	2900 rpm	2,2	50	40	200	224	100	80	378	90	214	304	458	140	160	10	14	94	
CV 52		4	50	40	250	277	140	119	403	100	214	314	522	190	195	12	16	94	
CV 53		7,5	50	40	250	316	140	158	418	112	214	326	576	216	220	15	16	94	
CV 61		3	50	40	250	238	140	80	403	100	214	314	483	160	195	12	16	94	
CV 62		5,5	50	40	250	277	140	119	418	112	214	326	537	216	220	15	16	94	
CV 63		9,2	50	40	250	316	140	158	418	112	214	326	576	216	220	15	16	94	
CV 71		4	50	40	250	238	140	80	403	100	214	314	483	190	195	12	16	94	
CV 72		7,5	50	40	250	277	140	119	418	112	214	326	537	216	220	15	16	94	
CV 73		11	50	40	300	331	210	158	469	132	214	346	627	254	260	18	19	94	
CV 81		5,5	65	40	250	243	140	85	418	112	214	326	503	216	220	15	16	94	
CV 82		11	65	40	300	297	210	124	469	132	214	346	593	254	260	18	19	94	
CV 83		18,5	65	40	300	336	210	163	524	132	214	346	687	254	260	18	19	94	

Rev. 00

משאבות צנטריפוגליות סניטריות נירוסטה 316

www.csf.it

CV

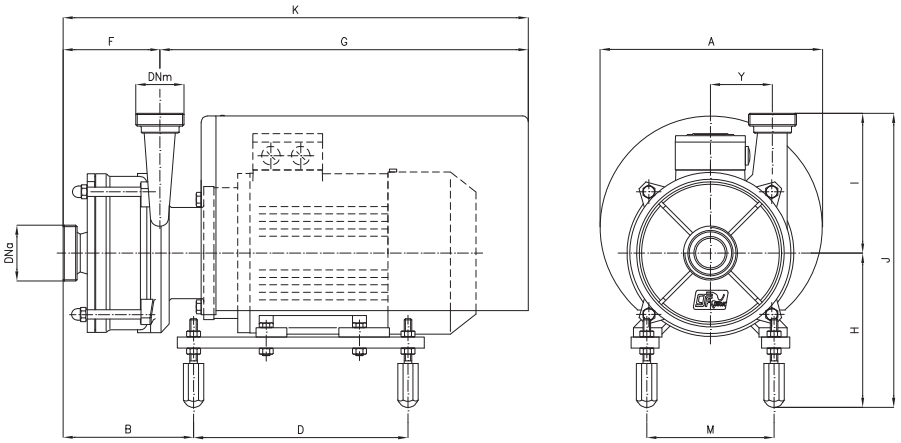

Dimensions not binding - DN = DIN 11851 male threaded connections

Pumps		kW	DNa	DNm	ØA	B	D	F	G	H	I	K	J	M	Y	Weight
CV 11	2900 rpm	1,1	32	25	238,5	92	230	56	395	178	150	451	315	136,5	66,5	
CV 12		1,5	32	25	238,5	118	230	80	395	178	150	477	315	136,5	66,5	
CV 13		2,2	32	25	238,5	140	230	104	395	178	150	499	315	136,5	66,5	
CV 14		3	32	25	238,5	164	230	128	395	178	150	523	315	136,5	66,5	

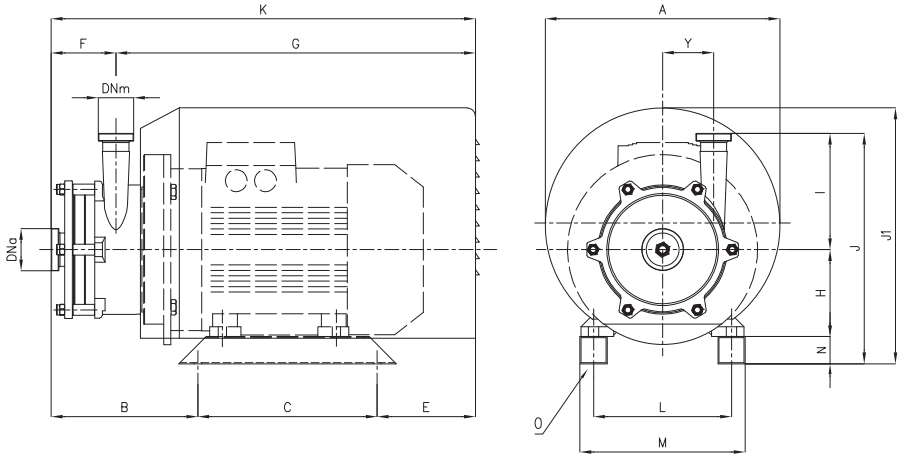

Dimensions not binding - DN = DIN 11851 male threaded connections

Pumps		kW	DNa	DNm	ØA	B	C	E	F	G	H	I	J	J1	K	L	M	N	O	Y	Weight
CV 51	2900 rpm	2,2	50	40	298	186,5	200	107,5	80	414	90	214	344	-	494	140	180	40	10	94	
CV 52		4	50	40	298	232	230	141	119	484	100	214	364	-	603	160	210	50	12	94	
CV 53		7,5	50	40	298	271	230	141	158	484	112	214	376	-	642	190	240	50	12	94	
CV 61		3	50	40	298	193	230	141	80	484	100	214	364	-	564	160	210	50	12	94	
CV 62		5,5	50	40	298	232	230	141	119	484	112	214	376	-	603	190	240	50	12	94	
CV 63		9,2	50	40	298	271	230	141	158	484	112	214	376	-	642	190	240	50	12	94	
CV 71		4	50	40	298	193	230	141	80	484	100	214	364	-	564	160	210	50	12	94	
CV 72		7,5	50	40	298	232	230	141	119	484	112	214	376	-	603	190	240	50	12	94	
CV 73		11	50	40	372	287	266	132	158	527	132	214	406	410	685	216	276	60	12	94	
CV 81		5,5	65	40	298	198	230	141	85	484	112	214	376	-	569	190	240	50	12	94	
CV 82		11	65	40	372	253	266	132	124	527	132	214	406	410	651	216	276	60	12	94	
CV 83		18,5	65	40	372	292	266	187	163	582	132	214	406	410	745	216	276	60	12	94	

משאבות צנטריפוגליות סניטריות נירוסטה 316

A

משאבה סניטרית יניקה עצמית, מתאימות ליניקת נוזלים המכילים אוויר
משאבה עם ציר ומנוע נפרדים (מצמד קשיח)
חלקים רטובים CF-3M 1.4404 AISI 316L
ספיקות מקס': 70M³/H
עומד מקס': 4BAR
מהירות סיבוב מנוע: 1450RPM

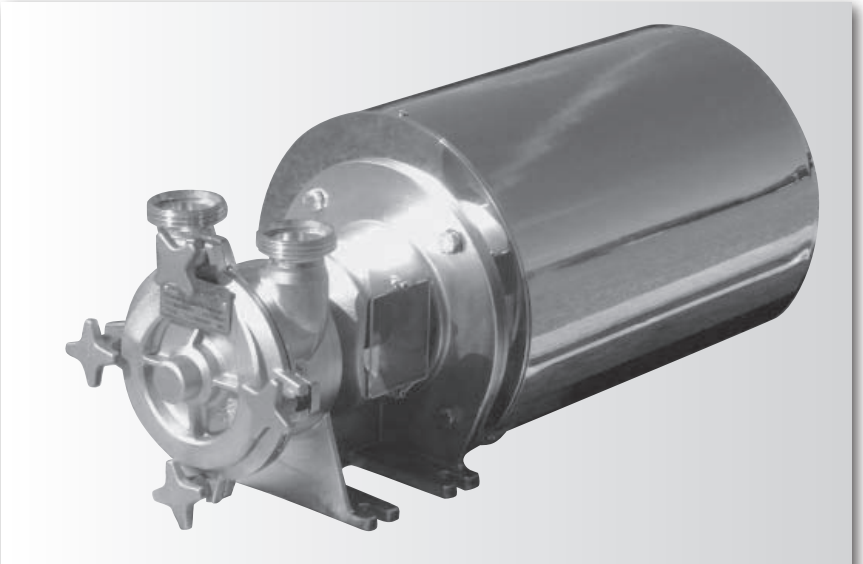

A 41 - A 51 pump with shroud

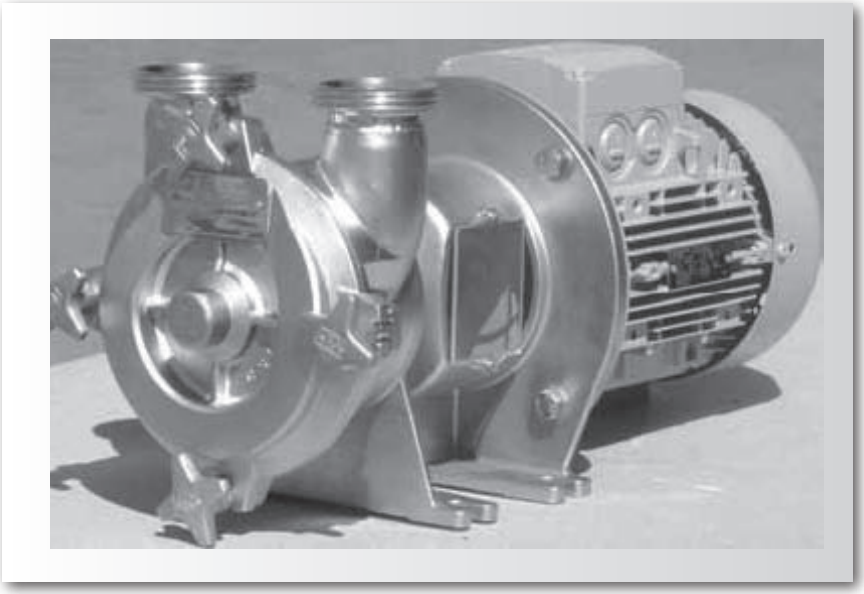

משאבות צנטריפוגליות סניטריות נירוסטה 316

www.csf.it

A

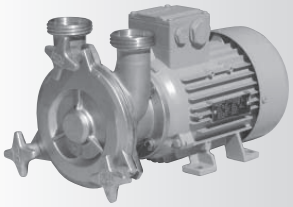

A 21 - A31 pump

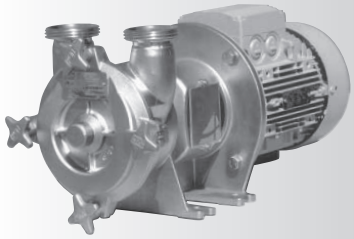

A 41 - A 51 pump

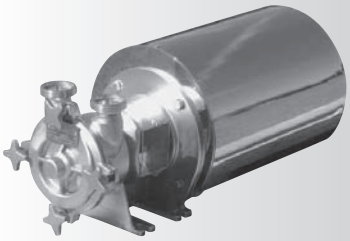

A 41 - A 51 pump with shroud

A □□ - □ - □□ / □□ . □□□ □□

PUMP SIZE
- 21
- 31
- 41
- 51
- 66
- 81

NO. OF POLES
- 4 (1450/1750 [rpm])

BRAKE HORSEPOWER
- HP

PUMP MATERIAL (Product wetted steel parts)
- B : Stainless Steel

UNI EN 10283	-	1.4408
ACI-ASTM 743-98	-	CF8M
UNI EN 10088	-	1.4401
AISI	-	316

PUMP SEALS (Product wetted seals)
- D - Fluorocarbon (Viton)
- M - EPDM
- S - Silicon
- T - P.T.F.E. (Fep)

SPECIAL EXECUTIONS
- B - By-Pass
- C - Drainage
- J - "RJT" connections
- K - Heated casing cover
- L - Flanged connections
- M - "SMS" connections
- N - "Clamp" connections
- O - "IDF" connections
- P - B5 motor with shroud
- Z - Ex-Proof motor

MECHANICAL SEALS
- Y - External mechanical seal (One direction or reversible)
- T - Internal mechanical seal (Reversible)
- □ □ Material code (ref. tab. CD004)

Example: A 51-4-3 / B.MT31

משאבות צנטריפוגליות סניטריות נירוסטה 316

www.csf.it

A

GENERAL DIAGRAM - 50 Hz

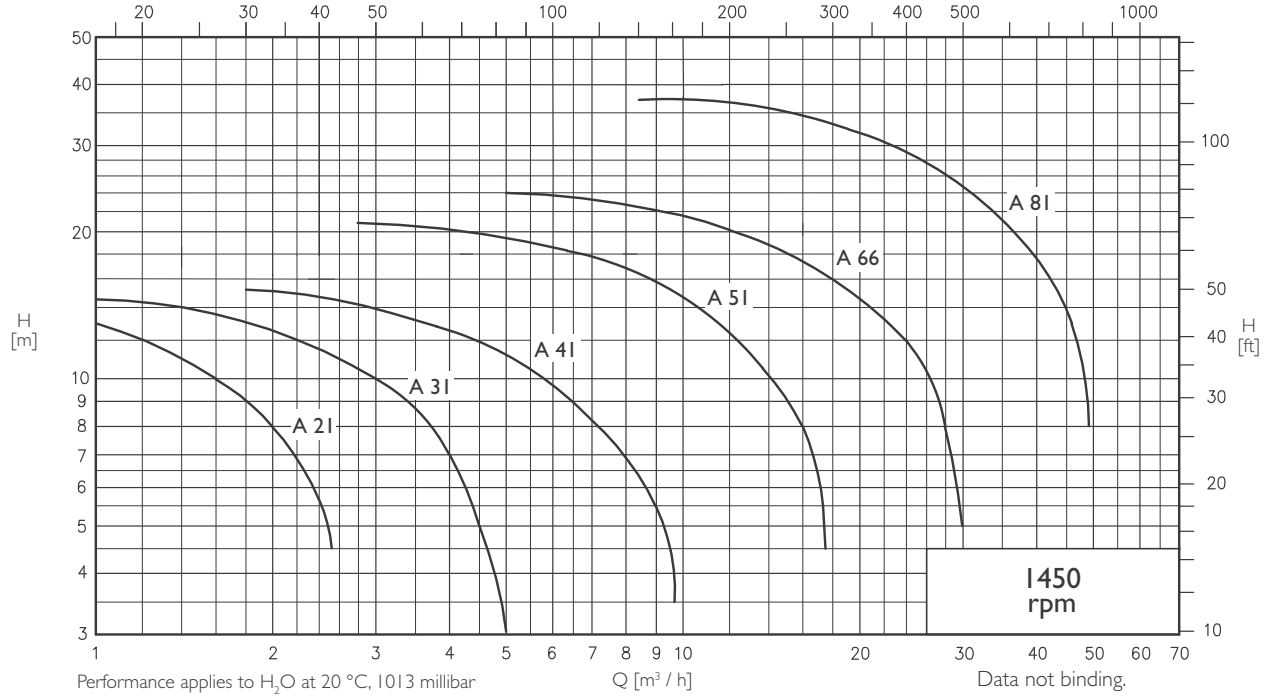

GENERAL DIAGRAM - 60 Hz

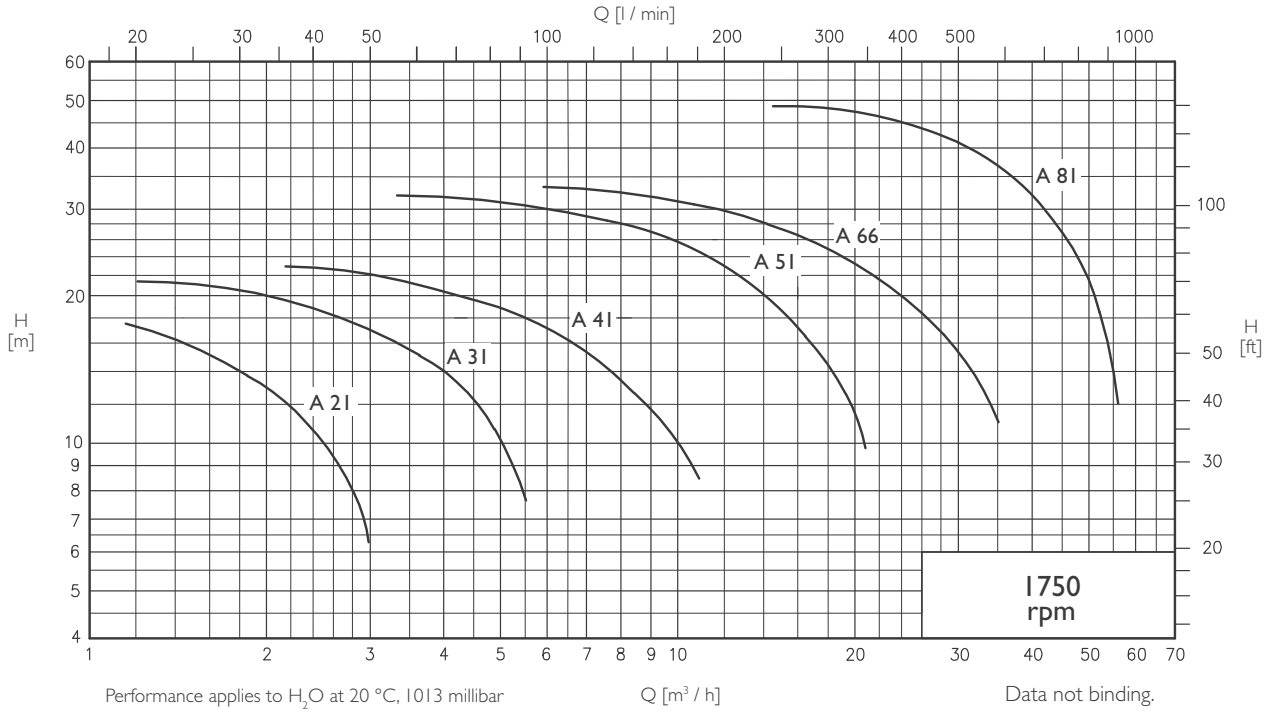

www.csf.it

A

OVERALL DIMENSIONS

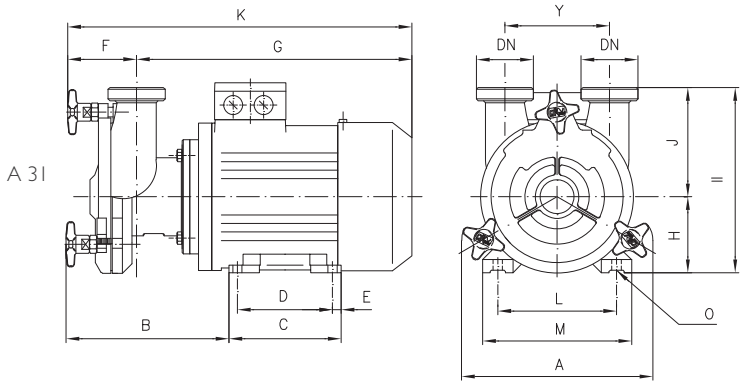

Dimensions not binding - DN = GAS (BSP female) connection on A21
DN = DIN 11851 male threaded connection for A31

Pumps		kW	DN	A	B	C	D	E	F	G	K	H	J	I	Y	L	M	O	P	Q
A 21	1450 rpm	0,37	3/4"G	170	149	106	90	8	62	260	322	71	84	155	80	112	132	7	-	-
		0,55	3/4"G	170	152	118	100	9	62	284	346	80	84	164	80	125	150	9	-	-
A 31		0,55	32	203	175	118	100	9	75	293	368	80	117	197	110	125	150	9	-	-
		0,75	32	203	175	118	100	9	75	293	368	80	117	197	110	125	150	9	-	-

exec. A 66
(MOTORS SIZE IEC 132)

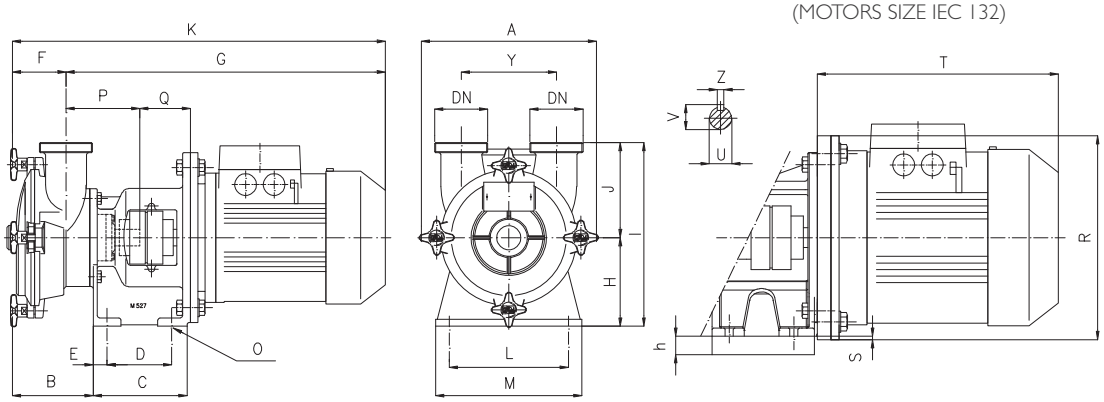

Dimensions not binding - DN = DIN 11851 male threaded connections with standard IEC/EN motors
(*) Bearing frame designed for direct coupling with motor frame ...

Pumps		kW	DN	A	B	C	D	E	F	G	K	H	h	J	I	Y	L	M	O	P	Q	R	S	T	U	V	Z	PAM (*)
A 41	1450 rpm	1,1	40	250	116	132	89	53,5	79	452	531	122	-	120	242	120	135	175	12	117	54	-	-	-	20	22,5	6	90
		1,5	40	250	116	132	89	53,5	79	452	531	122	-	120	242	120	135	175	12	117	54	-	-	-	20	22,5	6	90
A 51		2,2	50	273	127	138	95	59,5	88	495	583	130	-	140	270	140	175	215	12	119	64	-	-	-	20	22,5	6	100
		4	50	273	127	138	95	59,5	88	516	604	130	-	140	270	140	175	215	12	119	64	-	-	-	20	22,5	6	112
A 66		4	65	307	182	150	95	74	133	535	668	145	-	185	330	180	190	230	12	137	65	-	-	-	25	28	8	112
		5,5	65	307	182	150	95	74	133	595	728	145	15	185	330	180	190	230	12	137	65	300	5	393	25	28	8	132

www.csf.it

A

OVERALL DIMENSIONS (INCLUDING SHROUD)

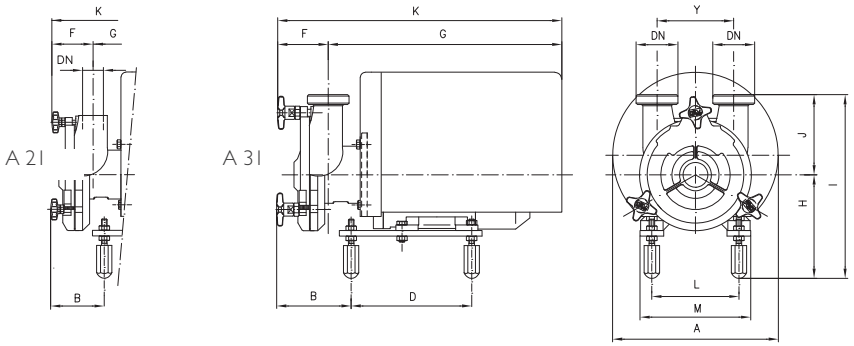

Dimensions not binding - DN = GAS (BSP female) connection on A21
DN = DIN 11851 male threaded connection for A31

Pumps		kW	DN	A	B	C	D	E	F	G	K	H	J	I	Y	L	M	O	P	Q
A 21	1450 rpm	0,55	3/4"G	238	88	-	173	-	62	336	398	153	85	238	80	125	150	-	-	-
A 31		0,55	32	238	111	-	173	-	75	334	409	153	117	270	110	125	150	-	-	-
		0,75	32	238	111	-	173	-	75	334	409	153	117	270	110	125	150	-	-	-

exec. A 66
(MOTORS SIZE IEC 132)

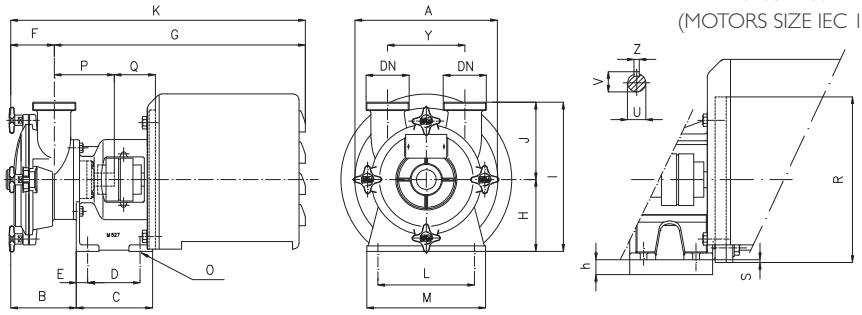

Dimensions not binding - DN = DIN 11851 male threaded connections with standard IEC/EN motors
(*) Bearing frame designed for direct coupling with motor frame ...

Pumps		kW	DN	A	B	C	D	E	F	G	K	H	h	J	I	Y	L	M	O	P	Q	R	S	U	V	Z	PAM (*)
A 41	1450 rpm	1,1	40	297	116	132	89	53,5	79	526	605	122	-	120	242	120	135	175	12	117	51	-	-	20	22,5	6	90
		1,5	40	297	116	132	89	53,5	79	526	605	122	-	120	242	120	135	175	12	117	51	-	-	20	22,5	6	90
A 51		2,2	50	297	127	138	95	59,5	88	573	661	130	-	140	270	140	175	215	12	119	61	-	-	20	22,5	6	100
		4	50	297	127	138	95	59,5	88	573	661	130	-	140	270	140	175	215	12	119	61	-	-	20	22,5	6	112
A 66		4	65	369	182	150	95	74	133	667	800	145	-	185	330	180	190	230	12	137	62	-	-	25	28	8	112
		5,5	65	369	182	150	95	74	133	667	800	145	15	185	330	180	190	230	12	137	62	300	5	25	28	8	132

משאבות צנטריפוגליות סניטריות נירוסטה 316

www.csf.it

AS

משאבה סניטרית יניקה עצמית, מתאימות ליניקת נוזלים המכילים אוויר
משאבה עם ציר ומנוע נפרדים (מצמד קשיח)
חלקים רטובים CF-3M 1.4404 AISI 316L
ספיקות מקס': 70M³/H
עומד מקס': 4BAR
מהירות סיבוב מנוע: 1450RPM

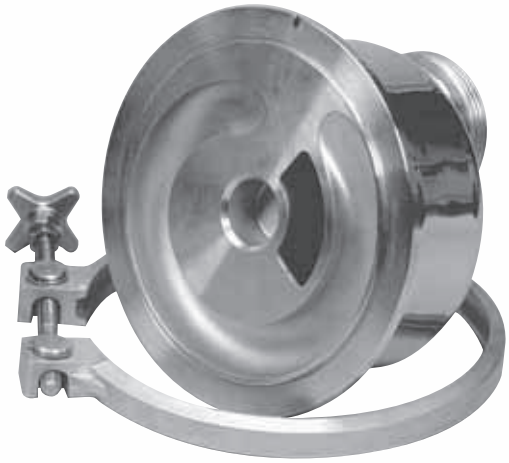

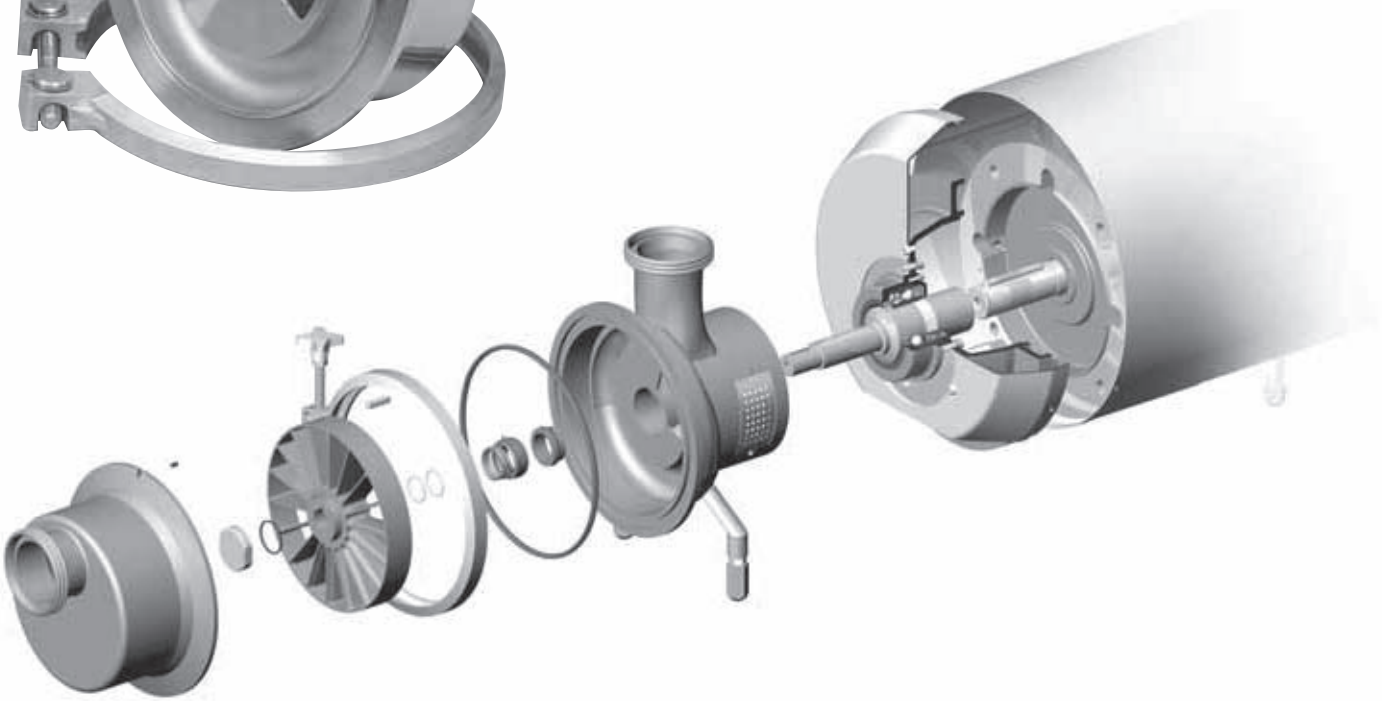

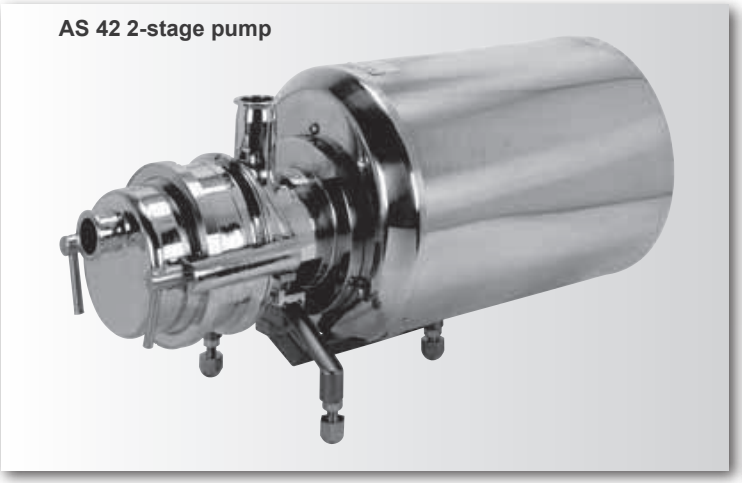

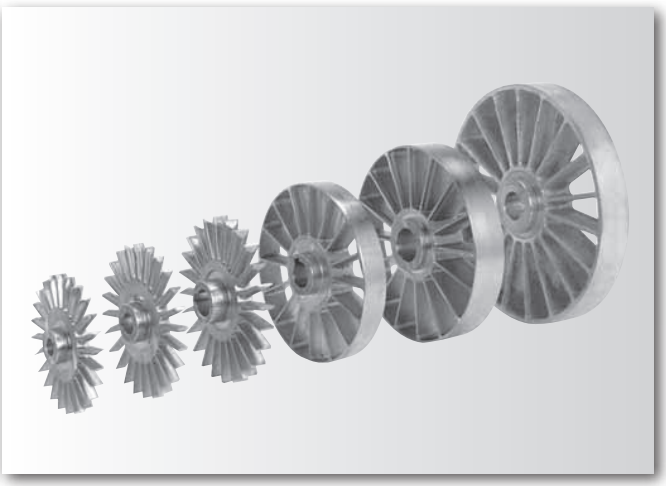

www.csf.it CSF Group

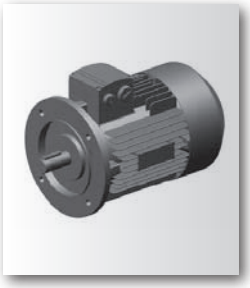

PUMP CODES GUIDE — AS

A S – □□ – □ – □□ / □□ . □□□□ □□

PUMP SIZE
40
42
50
52
60
65
80

NO. OF POLES
4 (1450/1750 [rpm])

BRAKE HORSEPOWER
HP

PUMP MATERIAL (Product wetted steel parts)
B : Stainless Steel

UNI EN 10283	-	1.4409
ACI-ASTM 743-98	-	CF3M
UNI EN 10088	-	1.4404
AISI	-	316L

PUMP SEALS (Product wetted seals)
D - Fluorocarbon (Viton)
M - EPDM
S - Silicon
T - P.T.F.E. (Fep)

SPECIAL EXECUTIONS
C - Drainage
D - “DS” connections
G - “Gas” connections
J - "RJT" connections
K - Heated casing cover
L - Flanged connections
M - “SMS” connections
N - "Clamp" connections
O - "IDF" connections
P - Motor shroud
Z - Ex-Proof motor

MECHANICAL SEALS
Q - Double flushed mechanical seal
T - Internal mechanical seal
V - Internal mechanical seal + TMR

□ □ Material code (ref. tab. CD004)

Example: **AS 50-4-3 / B. PT31**

משאבות צנטריפוגליות סניטריות נירוסטה 316

www.csf.it

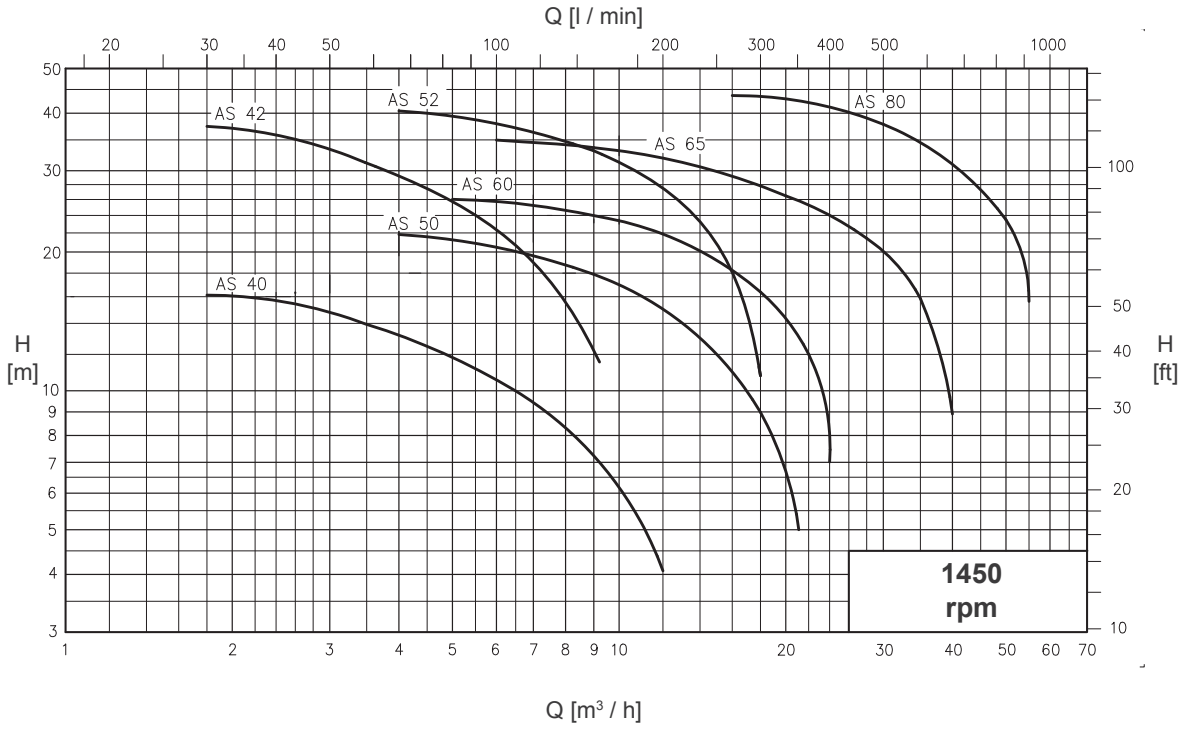

Performance applies to H_2O at 20 °C, 1013 millibar

Data not binding

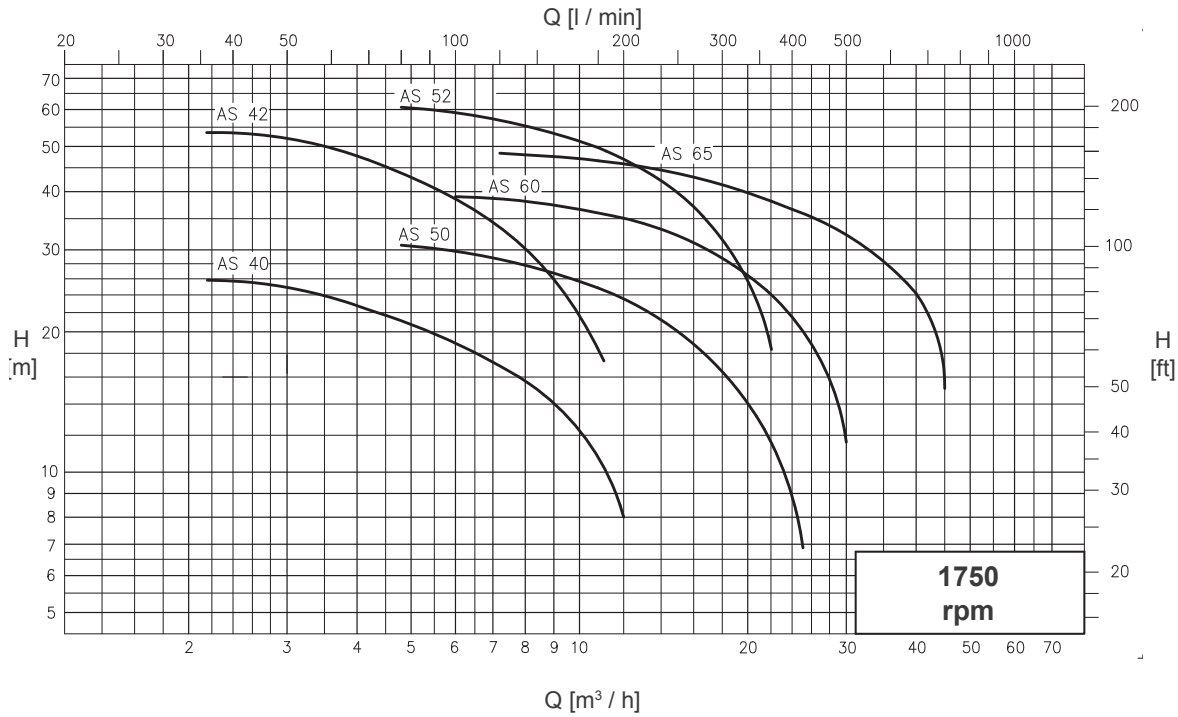

Performance applies to H_2O at 20 °C, 1013 millibar

Data not binding

www.csf.it

SERIES AS 42-52 WITH SHROUD 1450 rpm — OVERALL DIMENSIONS

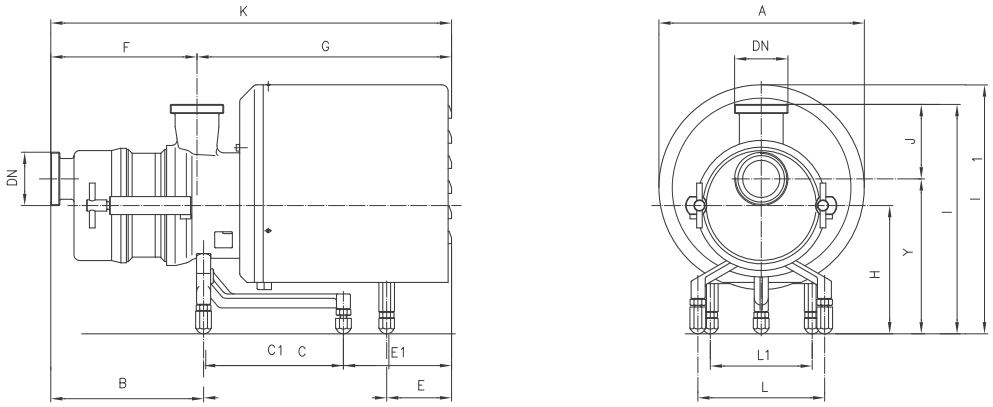

Dimensions not binding - DN = DIN 11851 male threaded connections with standard IEC/EN motors

Pumps	1450 rpm	kW	DN	A	B	C	C1	E	E1	F	G	K	H	J	I	I1	Y	L	L1	Weight kg
AS 42		2,2	40	298	220	-	231	-	203	205	520	725	190	110	335	354	225	225	-	56
		3	40	298	220	-	231	-	203	205	520	725	190	110	335	354	225	225	-	60
AS 52		5,5	50	370	258	292	-	267	-	237	580	817	230	115	381	417	266	225	115	85

SERIES AS 42-52 WITHOUT SHROUD 1450 rpm — OVERALL DIMENSIONS

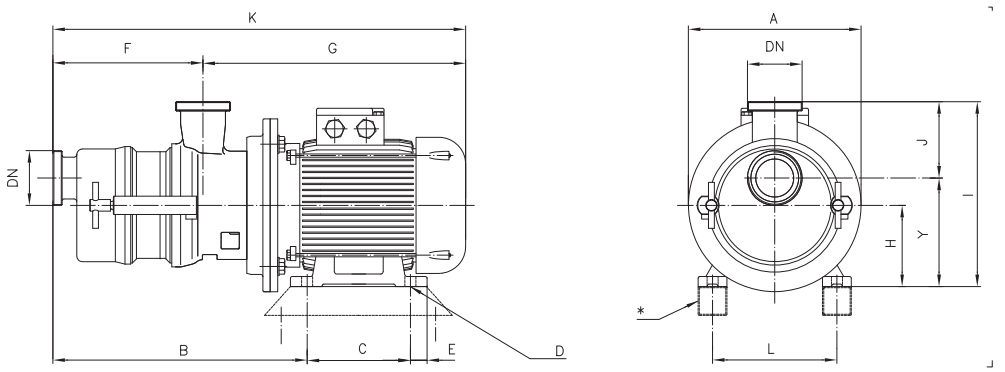

*Motor thicknesses upon request

Dimensions not binding - DN = DIN 11851 male threaded connections with standard IEC/EN motors

Pumps	1450 rpm	kW	DN	A	B	C	D	E	F	G	K	H	J	I	Y	L	M	N	O	Weight kg
AS 42		2,2	40	250	365	140	12	18	200	416	616	100	110	245	135	160	-	-	-	51
		3 40	250	365	140	12	18	200	416	616	100	110	245	135	160	-	-	-	55	
AS 52		5,550	300	454	140	12	20	237	502	739	132	115	283	168	216	-	-	-	77	

Rev. 00

www.csf.it

SERIES AS 40-50-60-65-80 WITH SHROUD 1450 rpm — OVERALL DIMENSIONS

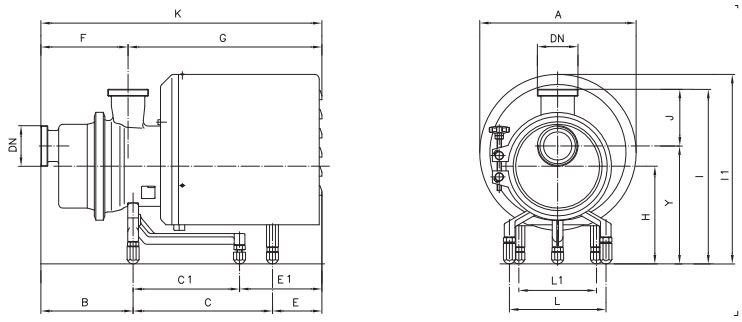

Dimensions not binding - DN = DIN 11851 male threaded connections with standard IEC/EN motors

Pumps		kW	DN	A	B	C	C1	E	E1	F	G	K	H	J	I	I1	Y	L	L1	Weight kg
AS 40	1450 rpm	1,1	40	238	168	-	190	-	222	143	438	581	160	110	305	297	195	178	-	29
		1,5	40	238	168	-	190	-	222	143	438	581	160	110	305	297	195	178	-	31
		2,2	40	298	169	-	301	-	179	143	506	649	190	110	335	354	225	225	-	45
AS 50		2,2	50	298	196	-	301	-	186	175	509	684	230	115	364	377	249	225	-	50
		4	50	298	196	-	301	-	186	175	509	684	230	115	364	377	249	225	-	59
AS 60		4	65	370	216	-	301	-	187	205	499	704	230	135	392	429	257	225	-	62,5
		5,5	65	370	226	324	-	226	-	225	551	776	230	135	408	445	273	225	115	75
AS 65		5,5	65	370	226	324	-	226	-	225	551	776	230	135	408	445	273	225	115	76,5
		7,5	65	370	226	324	-	226	-	225	551	776	230	135	408	445	273	225	115	82,5
AS 80		11	80	360	267	485	-	347	-	248	861	1108	228	160	446	520	286	225	140	129
		15	80	360	267	485	-	347	-	248	861	1109	228	160	446	520	286	225	140	140

SERIES AS 40-50-60-65-80 WITHOUT SHROUD 1450 rpm — OVERALL DIMENSIONS

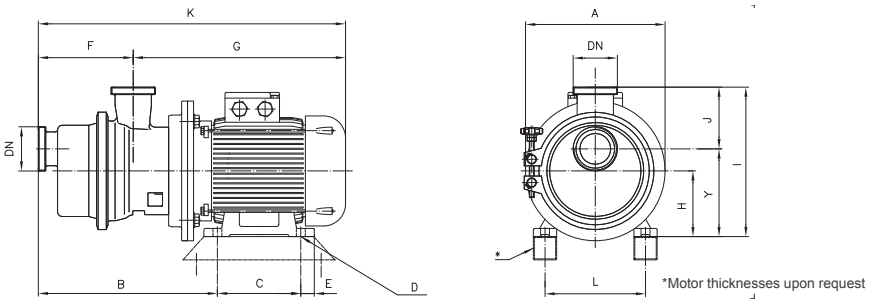

Dimensions not binding - DN = DIN 11851 male threaded connections with standard IEC/EN motors

Pumps		kW	DN	A	B	C	D	E	F	G	K	H	J	I	Y	L	M	N	O	Weight kg
AS 40	1450 rpm	1,1	40	200	296	100	9	22	143	380	523	90	110	235	125	140	-	-	-	26
		1,5	40	200	296	125	9	22	143	380	523	90	110	235	125	140	-	-	-	28
		2,2	40	250	308	140	12	18	143	416	559	100	110	245	135	160	-	-	-	41
AS 50		2,2	50	250	343	140	12	18	175	419	594	100	115	251	136	160	-	-	-	45
		4	50	250	351	140	12	18	175	441	616	112	115	263	148	190	-	-	-	54
AS 60		4	65	250	372	140	12	20	205	431	636	112	135	292	157	190	-	-	-	57
		5,5	65	300	412	140	12	20	204	492	696	132	135	312	177	216	-	-	-	68
AS 65		5,5	65	300	412	140	12	20	204	492	696	132	135	312	177	216	-	-	-	69,5
		7,5	65	300	423	178	12	20	215	492	707	132	135	312	177	216	-	-	-	76
AS 80		11	80	350	555	210	14	23	248	677	925	160	160	378	218	254	-	-	-	118
		15	80	350	555	254	14	23	248	677	925	160	160	378	218	254	-	-	-	129

Rev. 00

www.csf.it CSF Group

PA-PAR

משאבות בוכנה לריקון מיכלים וחביות בצמיגות גבוה,
מיועדות לספיקות מדויקות, וחומרים דליקים.
החלקים הרטובים CF-3M 1.4404 AISI 316L

PERFORMANCES			
PUMPS	Pressure ratio	Recomm. max. cycles per minute	Max. flow rate l/min for viscosity of 1000 cP
PA 20 A- 45	25 : 1	150	1
* PA 30 A- 45	5 : 1	150	2
* PA 50 A- 63	3,4 : 1	120	7,6
* PA 50 A- 80	5,3 : 1	90	10
* PA 50 A-100	8,4 : 1	60	7,5
PA 50 A-130	14,6: 1	50	10,6
PA 50 A-150	20 : 1	50	6,2
* PA 65 A- 80	1,6 : 1	80	20
* PA 65 A-100	2,5 : 1	60	17
* PA 65 A-130	4 : 1	50	24
PA 65 A-150	6 : 1	50	14
* PA 80 A-100	2 : 1	60	24
* PA 80 A-130	3,3 : 1	50	33
* PA 80 A-150	4,5 : 1	50	20
PA 80 A-210	9 : 1	50	32
* PA 100A-100	1 : 1	60	37
* PA 100A-130	1,8 : 1	50	52
* PA 100A-155	2,5 : 1	50	52
* PA 100A-210	5 : 1	50	50
* PA 140A-130	1,6 : 1	50	100
* PA 140A-155	2,2 : 1	50	100
* PA 140A-210	4 : 1	50	95

* Availabe with Atex 2G and 3G certification

www.csf.it

PA
PAR
PA

AP

20
30
40
50
65
80
100
140

GRANDEUR POMPE

A - Produits Alimentaires
I - Execution Industrielle

45
63
80
100
130
150
155
210

GRANDEUR MOTEUR

C - COURTE L - LONGUE

VERSION

A: Acier inoxydable
UNI EN 10283 - 1.4308
ACI-ASTM 743-98 - CF8
UNI EN 10088 - 1.4301
AISI - 304

B: Acier inoxydable
UNI EN 10283 - 1.4408
ACI-ASTM 743-98 - CF8M
UNI EN 10088 - 1.4401
AISI - 316

MATERIEL DE LA STRUCTURE
(Composants au contact du fluide)

B - RACCORD

P - PISTON

T - GARNITURE

EXECUTIONS PARTICULIERES

Exécution standard	=	.
Bol (lubrification de la garniture)	=	B
Plots anti-aspiration du sac	=	P
Cylindre double-enveloppe	=	X
Montage horizontal	=	O
Exécution spéciale pour fût	=	F
Finition pour chariot vertical plateau	=	C
Tige chromée	=	D
Tige avec revêtement céramique	=	H
Tige non chromée	=	N
"A" Raccords sur demande	=	Z
Cône d'aspiration	=	Q
Plots anti-aspiration du sac + Tige chromée	=	1
Plots anti-aspiration du sac +Tige avec revêtement céramique	=	2
Plots anti-aspiration de la poche + Exécution spéciale pour fût	=	4
Cylindre + corps double-enveloppe	=	5
NB: Pour option non prévue	=	Y

www.csf.it

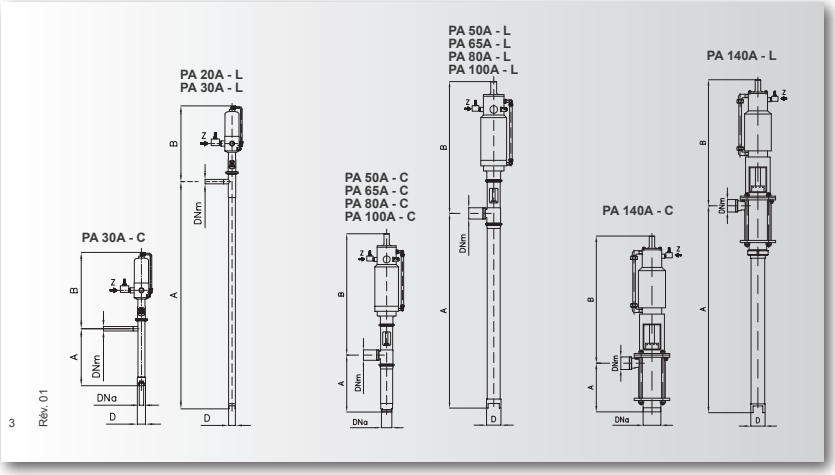

DIMENSIONS											
PUMPS	Z	A		B	Outlet port	Inlet port			Max. consumption of air in l/min at feeding pressure	Weight kg	
	Ø Air inlet	Height between inlet and outlet ports			DNm	Long	Short			Long	Short
		Long	Short			D	D	DNa			
PA 20 A- 45	1/8" Gas	494	-	292	1/4" Gas F	Ø 27	-	-	17	3,5	-
PA 30 A- 45	1/8" Gas	1097	472	304	3/8" Gas F	Ø 34	Ø 39	1/2" Gas F	17	4	3,5
PA 50 A- 63	1/4" Gas	1194	302	441	DN32F/DIN 11851	Ø 51	-	DN32F/DIN 11851	42	12	10,5
PA 50 A- 80	1/4" Gas	1194	302	515	DN32F/DIN 11851	Ø 51	-	DN32F/DIN 11851	90	15	12,5
PA 50 A-100	1/2" Gas	1194	302	674	DN32F/DIN 11851	Ø 51	-	DN32F/DIN 11851	104	19	16,5
PA 50 A-130	1/2" Gas	1194	302	783	DN32F/DIN 11851	Ø 51	-	DN32F/DIN 11851	250	23	20,5
PA 50 A-150	1/2" Gas	1194	302	642	DN32F/DIN 11851	Ø 51	-	DN32F/DIN 11851	200	22	19,5
PA 65 A- 80	1/4" Gas	1133	360	502	DN40F/DIN 11851	Ø 84	-	DN40F/DIN 11851	80	26	21
PA 65 A-100	1/2" Gas	1133	360	644	DN40F/DIN 11851	Ø 84	-	DN40F/DIN 11851	104	27	22
PA 65 A-130	1/2" Gas	1133	400	767	DN40F/DIN 11851	Ø 84	-	DN40F/DIN 11851	250	31	26
PA 65 A-150	1/2" Gas	1133	360	654	DN40F/DIN 11851	Ø 84	-	DN40F/DIN 11851	200	30	25
PA 80 A-100	1/2" Gas	1130	397	701	DN50F/DIN 11851	Ø 89	-	DN50F/DIN 11851	104	32	26
PA 80 A-130	1/2" Gas	1130	397	771	DN50F/DIN 11851	Ø 89	-	DN50F/DIN 11851	250	35	29
PA 80 A-150	1/2" Gas	1130	397	711	DN50F/DIN 11851	Ø 89	-	DN50F/DIN 11851	200	34	28
PA 80 A-210	3/4" Gas	1130	397	781	DN50F/DIN 11851	Ø 89	-	DN50F/DIN 11851	620	40	34
PA 100 A-100	1/2" Gas	898	458	693	DN50F/DIN 11851	Ø 120	-	DN65F/DIN 11851	104	38	30
PA 100 A-130	1/2" Gas	898	468	763	DN50F/DIN 11851	Ø 120	-	DN65F/DIN 11851	250	42	34
PA 100 A-155	1/2" Gas	898	468	763	DN50F/DIN 11851	Ø 120	-	DN65F/DIN 11851	200	41	33
PA 100 A-210	3/4" Gas	898	468	773	DN50F/DIN 11851	Ø 120	-	DN65F/DIN 11851	620	47	39
PA 140 A-130	1/2" Gas	1293	293	790	DN50F/DIN 11851	Ø 110	-	DN80F/DIN 11851	250	-	48
PA 140 A-155	1/2" Gas	1293	293	790	DN50F/DIN 11851	Ø 110	-	DN80F/DIN 11851	440	-	50
PA 140 A-210	3/4" Gas	1293	293	804	DN50F/DIN 11851	Ø 110	-	DN80F/DIN 11851	620	-	53

www.csf.it

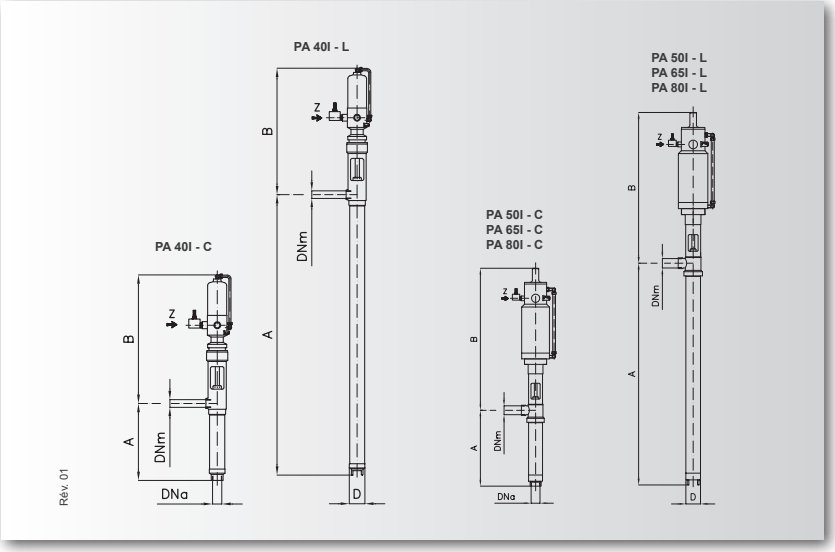

DIMENSIONS

PUMPS	Z	A		B	DNm	Inlet port		Max. consumption of air in l/min at feeding pressure	Weight kg	
	Ø Air inlet	Height between inlet and outlet ports			Oulet port	Long	Short		Long	Short
		Long	Short			D	DNa			
PA 40 I - 63	1/4" Gas	1018	237	484	1/2" Gas F	Ø 42	3/4" Gas F	42	14	12
PA 40 I - 80	1/4" Gas	1018	230	507	1/2" Gas F	Ø 42	3/4" Gas F	90	16	14
PA 40 I - 100	1/2" Gas	1018	230	637	1/2" Gas F	Ø 42	3/4" Gas F	104	16	14
PA 40 I - 130	1/2" Gas	1018	230	766	1/2" Gas F	Ø 42	3/4" Gas F	250	23	21
PA 40 I - 150	1/2" Gas	1018	230	680	1/2" Gas F	Ø 42	3/4" Gas F	200	24	22
PA 50 I - 63	1/4" Gas	1014	274	458	3/4" Gas F	Ø 55	1" Gas F	42	13	8
PA 50 I - 80	1/4" Gas	1014	274	473	3/4" Gas F	Ø 55	1" Gas F	90	15	11
PA 50 I - 100	1/2" Gas	1014	334	652	3/4" Gas F	Ø 55	1" Gas F	104	19	16,5
PA 50 I - 130	1/2" Gas	1014	334	778	3/4" Gas F	Ø 55	1" Gas F	250	23	20,5
PA 50 I - 150	1/2" Gas	1014	334	662	3/4" Gas F	Ø 55	1" Gas F	200	22	19,5
PA 65 I - 80	1/4" Gas	1130	349	487	1 1/2" Gas F	Ø 76	1" 1/2" Gas F	80	26	21
PA 65 I - 100	1/2" Gas	1130	349	646	1 1/2" Gas F	Ø 76	1" 1/2" Gas F	104	27	22
PA 65 I - 130	1/2" Gas	1130	349	768	1 1/2" Gas F	Ø 76	1" 1/2" Gas F	250	31	26
PA 65 I - 150	1/2" Gas	1130	349	656	1 1/2" Gas F	Ø 76	1" 1/2" Gas F	200	30	25
PA 80 I - 100	1/2" Gas	1126	370	685	2" Gas F	Ø 96	3" Gas F	104	32	26
PA 80 I - 130	1/2" Gas	1126	370	755	2" Gas F	Ø 96	3" Gas F	250	35	29
PA 80 I - 150	1/2" Gas	1126	370	695	2" Gas F	Ø 96	3" Gas F	200	34	28
PA 80 I - 210	3/4" Gas	1126	370	765	2" Gas F	Ø 96	3" Gas F	620	40	34

www.csf.it

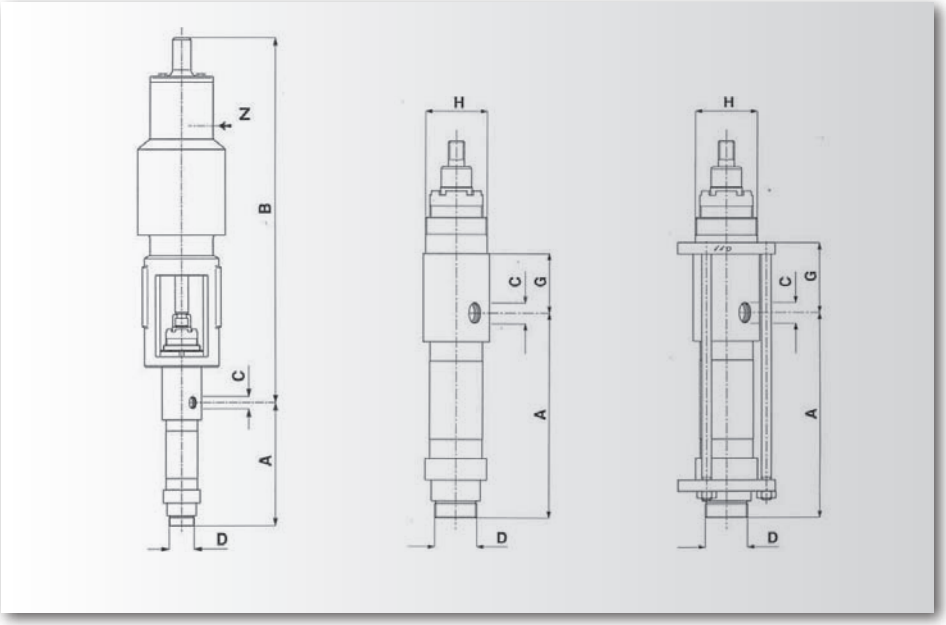

PUMPS	Z	A	B	C	D	G	H	Max. consumption of air in l/min at feeding pressure	Weight kg
	Ø Air inlet	Height between inlet and outlet ports		Outlet port	Inlet port				
PA 30AP - 63	1/4" Gas	215	526	1/2" Gas F	3/4" Gas M	68	50 x 1,5	22	
PA 30AP - 80	1/4" Gas	215	572	1/2" Gas F	3/4" Gas M	68	50 x 1,5	45	
PA 30AP -100	3/8" Gas	215	699	1/2" Gas F	3/4" Gas M	68	50 x 1,5	66	
PA 30AP -135	1/2" Gas	215	774	1/2" Gas F	3/4" Gas M	68	50 x 1,5	11	
PA 30AP -150	1/2" Gas	215	705	1/2" Gas F	3/4" Gas M	68	50 x 1,5	126	
PA 40AP - 63	1/4" Gas	230	495	1/2" Gas F	1" Gas M	66	50 x 1,5	22	
PA 40AP - 80	1/4" Gas	230	540	1/2" Gas F	1" Gas M	66	50 x 1,5	45	
PA 40AP -100	3/8" Gas	230	698	1/2" Gas F	1" Gas M	66	50 x 1,5	66	
PA 40AP -135	1/2" Gas	230	772	1/2" Gas F	1" Gas M	66	50 x 1,5	115	
PA 40AP -150	1/2" Gas	230	703	1/2" Gas F	1" Gas M	66	50 x 1,5	126	
PA 50AP -100	3/8" Gas	238	700	3/4" Gas F	1 1/2" Gas M	69	70 x 2	66	
PA 50AP -135	1/2" Gas	238	775	3/4" Gas F	1 1/2" Gas M	69	70 x 2	115	
PA 50AP -150	1/2" Gas	238	706	3/4" Gas F	1 1/2" Gas M	69	70 x 2	126	
PA 50AP -210	3/4" Gas	238	785	3/4" Gas F	1 1/2" Gas M	69	70 x 2	291	
PA 65AP -130	1/2" Gas	380	738	11/2" Gas F	2" Gas M			115	
PA 65AP -150	1/2" Gas	380	743	11/2" Gas F	2" Gas M			126	
PA 65AP -210	3/4" Gas	380	823	11/2" Gas F	2" Gas M			291	

www.csf.it

M-34 M-114 נירוסטה

ברז עירבוב לקיטור ומים קרים לצורך קבלת מים חמים.
טמפרטורת מים: 35°- 95°
קיים בקוטר 1" - 3/4"
מיועד למקומות בהם יש קיטור ונדרשת נקודת מים חמים לשטיפה.

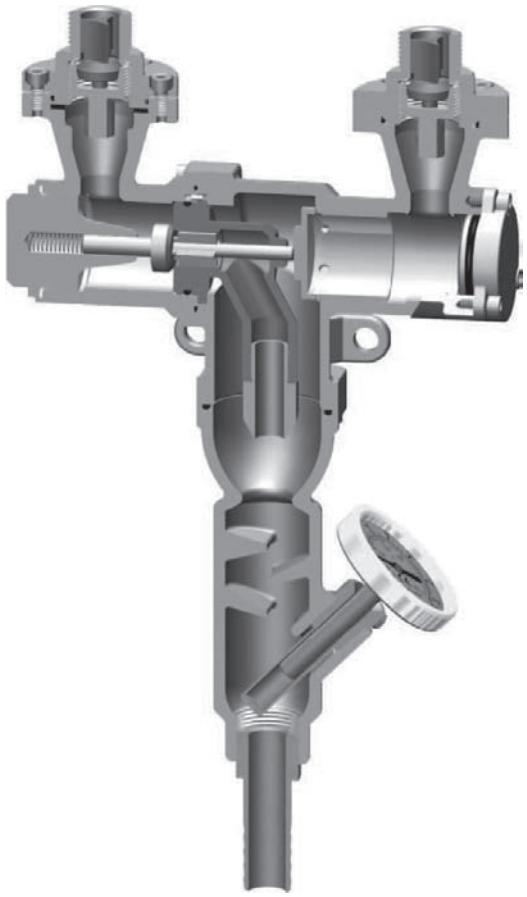

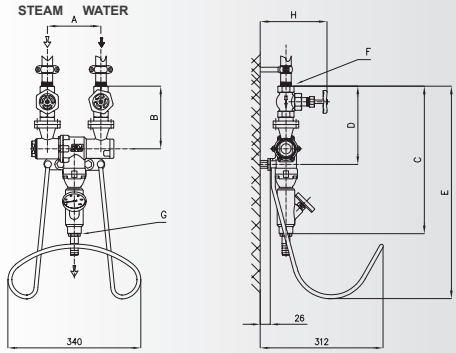

Type	M 34	M 114
A mm	137	196
B mm	143	211
C mm	361	530
D mm	189	275
E mm	576	658
F	3/4" G	1 1/4" G
G	3/4" G	1 1/4" G
H	172	208
Weight Kg	6,6	14,6

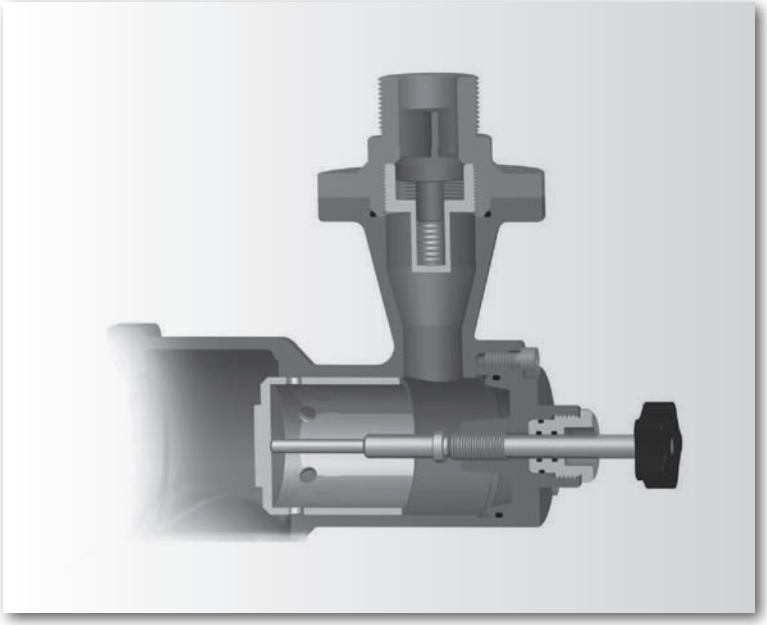

www.csf.it CSF Inox Group

M114

PERFORMANCES CURVES WITH WATER AT 15°C

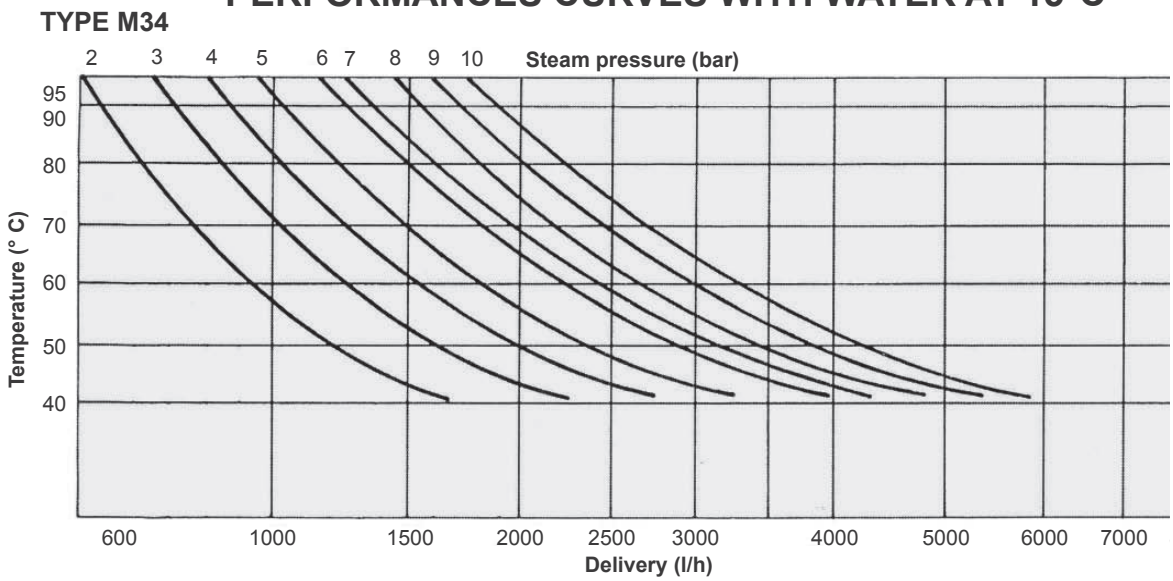

M-34

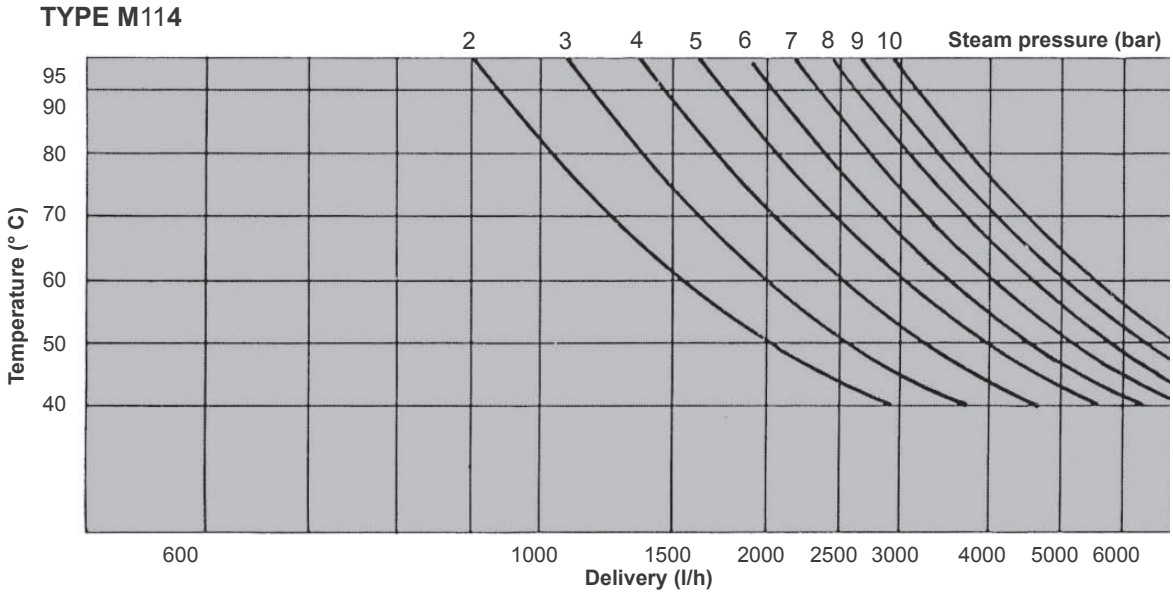

www.csf.it CSF Inox Group

משאבה בורגית פוזיטיבית חיובית סניטרית נירוסטה 316

משאבה בורגית עם יניקה עצמית עד 7 מטר עומד מים.
עקרון הפעולה כשל פעולה ניפחית, כלומר העברה חיובית של כמות חומר באופן קבוע, באופן חלק ללא שינוי בשיעור הזרימה.

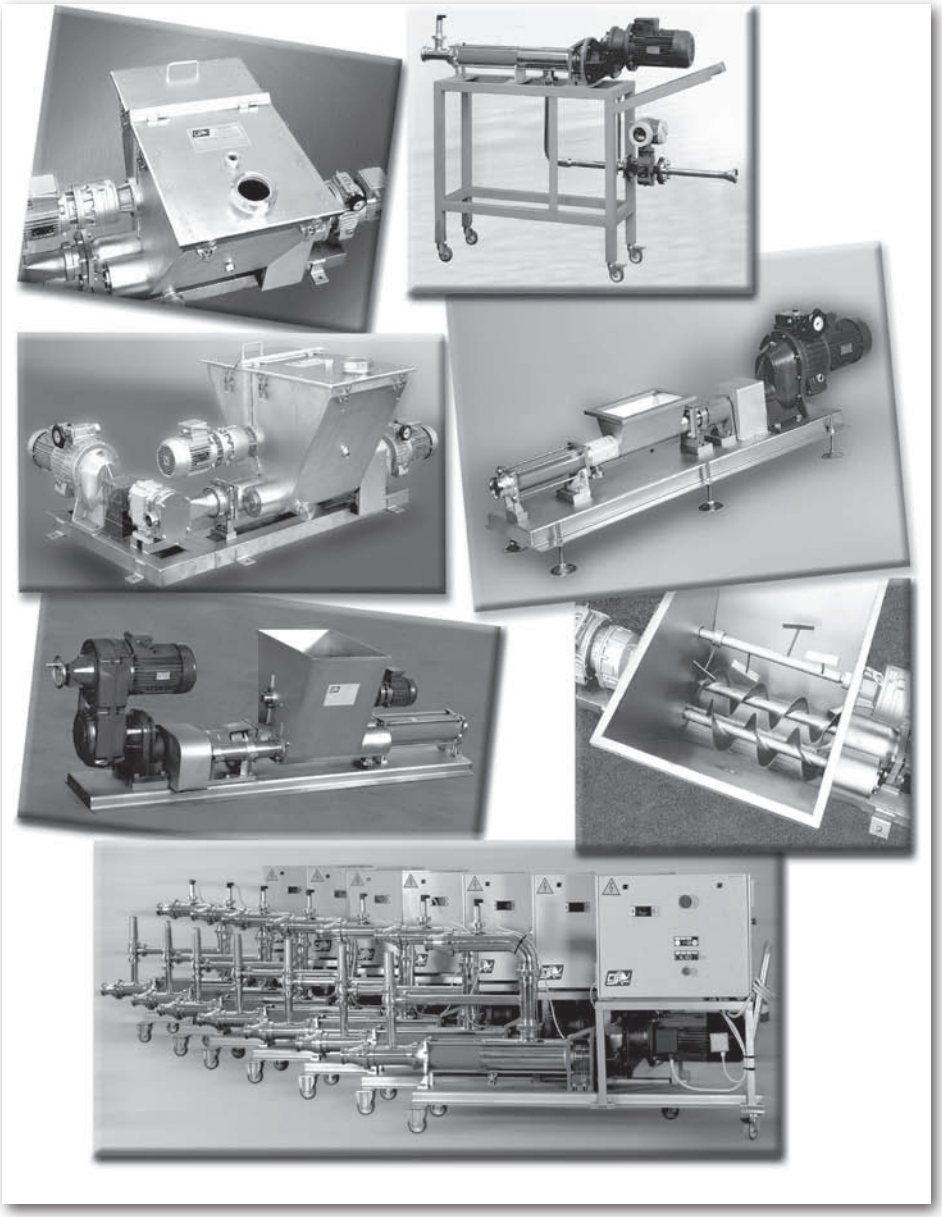

www.csf.it CSF Inox Group

משאבה בורגית פוזיטיבית חיובית סניטרית נירוסטה 316

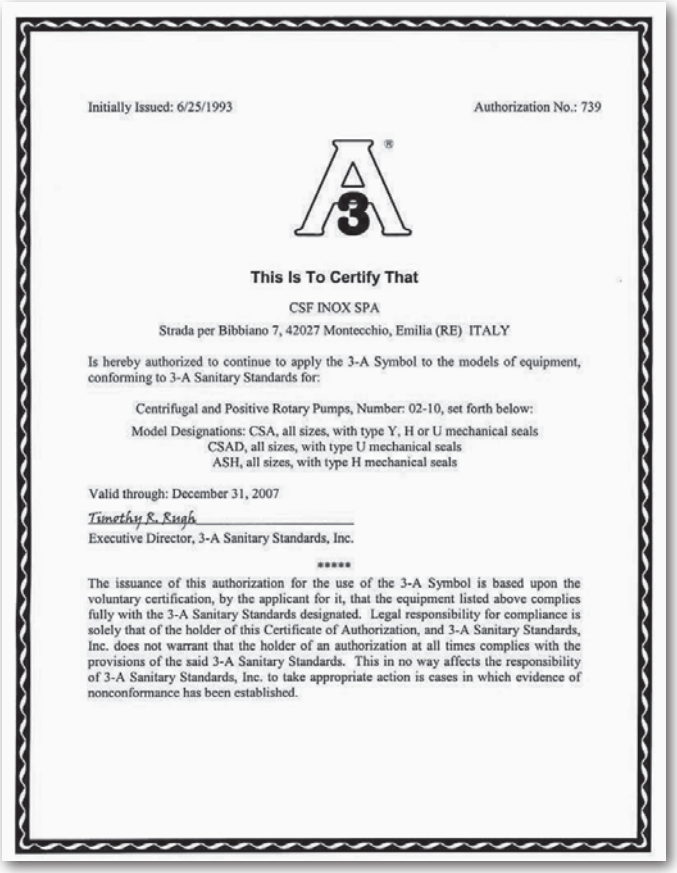

Initially Issued: 6/25/1993 Authorization No.: 739

This Is To Certify That

CSF INOX SPA
Strada per Bibbiano 7, 42027 Montecchio, Emilia (RE) ITALY

Is hereby authorized to continue to apply the 3-A Symbol to the models of equipment, conforming to 3-A Sanitary Standards for:

Centrifugal and Positive Rotary Pumps, Number: 02-10, set forth below:

Model Designations: CSA, all sizes, with type Y, H or U mechanical seals
CSAD, all sizes, with type U mechanical seals
ASH, all sizes, with type H mechanical seals

Valid through: December 31, 2007

Timothy R. Engh
Executive Director, 3-A Sanitary Standards, Inc.

*****

The issuance of this authorization for the use of the 3-A Symbol is based upon the voluntary certification, by the applicant for it, that the equipment listed above complies fully with the 3-A Sanitary Standards designated. Legal responsibility for compliance is solely that of the holder of this Certificate of Authorization, and 3-A Sanitary Standards, Inc. does not warrant that the holder of an authorization at all times complies with the provisions of the said 3-A Sanitary Standards. This in no way affects the responsibility of 3-A Sanitary Standards, Inc. to take appropriate action is cases in which evidence of nonconformance has been established.

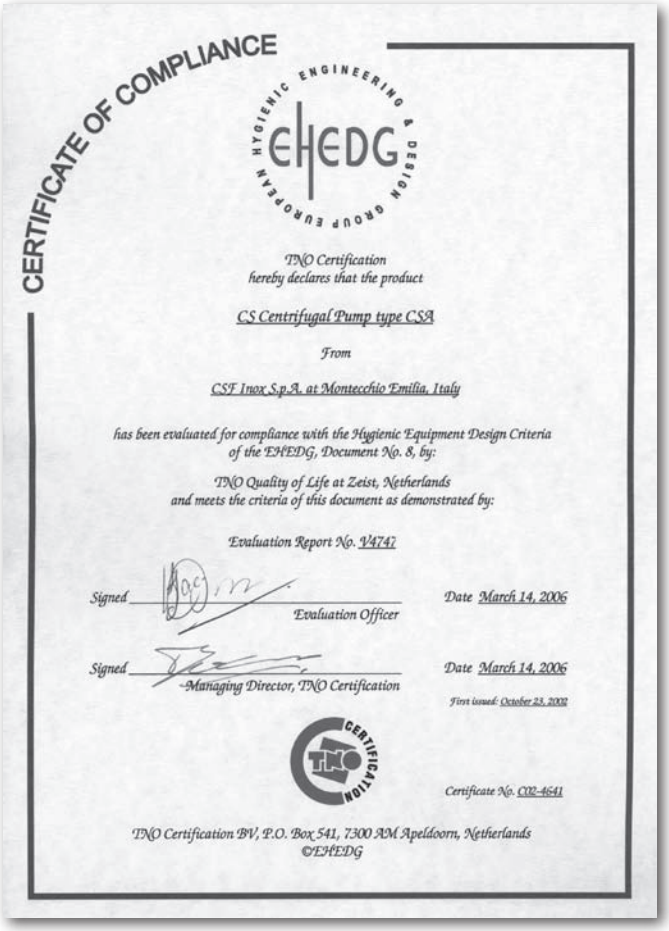

CERTIFICATE OF COMPLIANCE

EHEDG
EUROPEAN HYGIENIC ENGINEERING & DESIGN GROUP

TNO Certification
hereby declares that the product

CS Centrifugal Pump type CSA

From

CSF Inox S.p.A. at Montecchio Emilia, Italy

has been evaluated for compliance with the Hygienic Equipment Design Criteria of the EHEDG, Document No. 8, by:

TNO Quality of Life at Zeist, Netherlands
and meets the criteria of this document as demonstrated by:

Evaluation Report No. V4747

Signed _____ Evaluation Officer — Date March 14, 2006

Signed _____ Managing Director, TNO Certification — Date March 14, 2006

First issued: October 23, 2002

TNO CERTIFICATION

Certificate No. C02-4641

TNO Certification BV, P.O. Box 541, 7300 AM Apeldoorn, Netherlands
©EHEDG

משאבות בורגיות סניטריות נירוסטה 316

www.csf.it

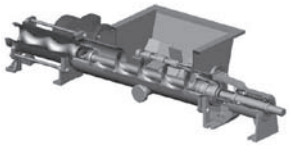

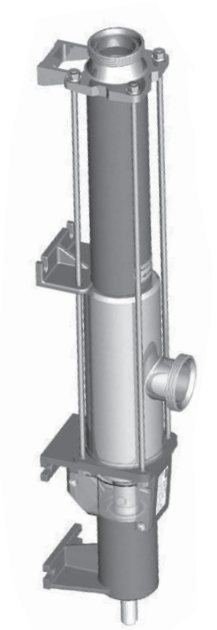

□□□□□ □□□ - □ / □□ . □□□□ □□

SERIES

MAN	- MAE
MIN	- MIE
MCN	- MCE
MCRN	- MCRE
MC2RN	- MC2RE
M2CN	- M2CE

PUMP SIZE

25
40
50
55
60
65 - 63
70
80 - 83
90
100 - 103
110
115
125
130
150
160

NO. STAGES

1
2
4
L (long pitch)

PUMP MATERIAL

A: Stainless steel

UNI EN 10283	- 1.4308
ACI-ASTM 743-98	- CF8
UNI EN 10088	- 1.4301
AISI	- 304

B: Stainless steel

UNI EN 10283	- 1.4408
ACI-ASTM 743-98	- CF8M
UNI EN 10088	- 1.4401
AISI	- 316

I: Cast iron

UNI 5007	- G25
ACI-ASTM 48	- Grade 50
DIN 1691	- GG 25
ISO R 185	- 25

STATOR MATERIAL

A - NBR
B - Dutral (EPDM)
C - Neoprene
D - Fluorocarbon (Viton)
E - Hypalon
F - Light nitrile rubber
G - Natural rubber
I - Silicon rubber
J - Hydro-treated nitrile rubbe
L - Rubber SBR SCA 972
O - Butyl

SPECIAL EXECUTIONS

A - Exec. for thermic probe assy
B - Chamber drainage
C - Rotor ceramic coated
E - Reduced rotor
F - Garolla connections (oenological italian connections)
G - Hardened rotor
H - Drive shaft ceramic coated
I - Heated stator
J - "BS-RJT" connections
K - Heated chamber
L - Flanged connections
M - "SMS" connections
N - "Clamp" connections
O - "IDF" connections
R - Connect. rod + archim. screw for "MA" version
S - Stator type "S"
3 - PTFE coating

MECHANICAL SEALS

T - Internal mechanical seal
U - External mechanical seal + TMR
Y - External mechanical seal
Y1 - Flushed external mechanical seal + SM

□ □ Material code (ref. tab. CD003)

Example: MAN 100-2 / AF. ET32

משאבות בורגיות סניטריות נירוסטה 316

www.csf.it CSF Group

MA

Tamaño	Pasos	Versión N	Versión E	h	n=200		n=300		n=400		n=500		n=600		n=700		n=800		n=900		n=1000		n=1400	
					Q	Na	Q	Na	Q	Na	Q	Na	Q	Na	Q	Na	Q	Na	Q	Na	Q	Na	Q	Na
25	1	- -	MAE	1					0,3	0,23	0,38	0,24	0,45	0,25	0,52	0,26	0,6	0,27	0,68	0,28	0,75	0,3	1,05	0,35
				2					0,3	0,26	0,38	0,27	0,45	0,28	0,52	0,3	0,6	0,31	0,68	0,33	0,75	0,34	1,05	0,39
				4					0,25	0,28	0,33	0,3	0,4	0,32	0,46	0,33	0,54	0,35	0,52	0,37	0,68	0,39	0,96	0,45
	2	- -	MAE	6							0,38	0,35	0,45	0,38	0,52	0,40	0,6	0,43	0,66	0,46	0,75	0,49	1,05	0,58
				10							0,35	0,45	0,42	0,5	0,5	0,53	0,56	0,56	0,64	0,60	0,71	0,64	1	0,78
40	1	MAN MCN	MAE MCE	1					0,6	0,35	0,8	0,35	1	0,35	1,2	0,4	1,4	0,45	1,6	0,5	1,8	0,55	2,6	0,8
				3					0,3	0,35	0,5	0,35	0,7	0,4	0,9	0,45	1,1	0,5	1,3	0,55	1,5	0,6	2,3	0,85
				6									0,2	0,45	0,4	0,5	0,6	0,55	0,8	0,6	1	0,65	1,8	0,9
	2	MAN MCN	MAE MCE	9							0,3	0,6	0,5	0,7	0,7	0,8	0,9	0,9	1,1	1	1,3	1,1		
				12									0,3	0,9	0,5	1	0,7	1,1	0,9	1,3	1,1	1,4		
50	1	MAN - MIN MCN - MCRN MC2RN	MAE - MIE MCE - MCRE	1	0,9	0,6	1,5	0,6	2	0,6	2,6	0,7	3,2	1	3,8	1,2	4,3	1,2	4,8	1,4	5,4	1,6	7,8	2,1
				3	0,8	0,8	1,3	0,9	1,8	1	2,4	0,9	3	1,2	3,5	1,3	4,1	1,4	4,6	1,6	5,2	1,8		
				6	0,6	0,9	1,1	1,1	1,6	1,1	2,2	1,2	2,8	1,5	3,3	1,6	3,9	1,7	4,4	2	4,9	2,3		
	2	MAN - MIN MCN - MCRN MC2RN	MAE - MIE MCE - MCRE	9	0,2	1,1	0,9	1,2	1,6	1,6	2,1	2	2,8	2,4	3,5	2,7	4,2	2,8	4,9	3,1				
				12	-	-	0,4	1,3	1,2	1,8	1,4	2,2	2	2,6	2,8	2,8	3,3	3,1	4	3,7				
55	4	MAN - MIN MCN - MCRN MC2RN	MAE - MIE MCE - MCRE	8	1	1,5	1,6	1,7	2,2	2	2,8	2,5	3,4	3										
				16	0,7	1,8	1,3	2,3	1,8	2,8	2,4	3,4	3	4,2										
				24	0,4	2,2	0,8	3	1,3	3,6	1,9	4,4	2,4	5,2										
60	L	MAN - MIN MCN - MCRN MC2RN	MAE - MIE MCE - MCRE	2	2,5	1,2	3,7	1,3	5	1,4	6,2	1,6	7,5	1,8	8,7	2	10	2,2	11,2	2,5	12,5	2,7		
				4	2,3	1,5	3,5	1,7	4,7	1,8	5,8	2	7	2,3	8,2	2,6	9,4	2,8	10,6	3,2	11,7	3,5		
				6	2	1,7	3,1	1,9	4,2	2,1	5,2	2,4	6,4	2,6	7,4	3	8,5	3,4	8,6	3,8	10,7	4,1		
65	1	MAN - MIN MCN - MCRN MC2RN	MAE - MIE MCE - MCRE	1	2,5	1,1	3,8	1,1	5	1,4	6,4	1,5	7,6	1,7	8,7	2	9,7	2,3	11,3	2,6				
				3	2,3	1,2	3,6	1,2	4,5	1,6	5,9	1,9	7,3	2,2	8,4	2,4	9,4	2,5	10,8	3,2				
				6	1,7	1,5	2,8	1,7	4	2,1	5	2,6	6,5	2,8	7,5	3,2	8,5	3,4						
	2	MAN - MIN - MCN MCRN - MC2RN	MAE - MIE MCE - MCRE	9	1	2,8	2,6	3,3	4,1	3,7	5,7	4,2	7,3	4,9	8,8	6								
				12	0,3	3	1,6	3,4	3,6	3,9	5,5	4,6	7	5,7										
	2S	MAN - MIN MCN - MCRN MC2RN	MAE - MIE MCE - MCRE	14	2	3	3,3	3,7	4,8	5	6,2	6,4												
				17	1,7	3,3	3	4,1	4,5	5,5														
				20	1,3	3,6	2,6	4,6	4,1	6,1														
	4	MAN - MIN MCN - MCRN MC2RN	MAE - MIE MCE - MCRE	8	2,4	3	3,9	4,2	5,4	5,2	6,8	6,4												
				16	1,9	3,5	3,4	4,8	4,7	6,2	6,5	7,6												
				24	1,5	4,5	3	6,3	4,5	8,2	6	10,2												
70	L	MAN - MIN MCN - MCRN MC2RN	MAE - MIE MCE - MCRE	2	5,4	2	8	2,3	10,6	2,8	13,1	3,3	15,9	3,9	18	4,5								
				4	5	2,3	7,6	3	10,3	3,7	12,8	4,4	15,5	5,4										
				6	4,6	2,8	7,2	3,7	9,8	4,6	12,1	5,8												
80	1	MAN - MIN MCN - MCRN MC2RN	MAE - MIE MCE - MCRE	1	4,7	2,2	7,5	2,5	10,1	2,9	12,7	3,2	15,5	3,5	18	3,7								
				3	4,4	2,5	7	3	9,6	3,3	12,1	3,8	14,8	4,5	17,4	5,2								
				6	3,8	2,9	6,4	3,5	8,9	4,3	10,9	5	13,4	6,2										
	2	MAN - MIN - MCN MCRN - MC2RN	MAE - MIE MCE - MCRE	9	3,2	2,9	5,5	3,5	8	4,5	11	6	14	7,2										
				12	2,4	3,2	4,4	3,9	7,3	5,3	10	7,5												
	2S	MAN - MIN MCN - MCRN MC2RN	MAE - MIE MCE - MCRE	14	3,8	7,8	6,8	9,2	9,8	11	12,8	13,2												
				17	2,9	8,2	5,8	9,8	9	11,9														
				20	0,7	9	3,5	11	6,5	14														
	4	MAN - MIN MCN - MCRN MC2RN	MAE - MIE MCE - MCRE	8	5,5	2,5	8,1	3,3	11,5	4,5	14	5,5												
				16	4	4,1	7,2	6,1	10,5	8,3	13,2	11												
				24	2,5	5,3	6	8,7	9,5	11,9	12,5	14,9												
90	L	MAN - MIN MCN - MCRN MC2RN	MAE - MIE MCE - MCRE	2	13,4	3,5	20,5	4,1	26,6	5	34	6,1	41	7,4	48	8,8								
				4	12,2	4,1	19	5,3	25,5	6,7	32,5	8,4	39,5	11										
				6	10,8	5,2	17,2	6,5	24	8	30,8	10,8	37,8	14,3										
100	1	MAN - MIN MCN - MCRN MC2RN	MAE - MIE MCE - MCRE	1	9,5	3,2	14,5	3,4	19,5	3,8	25	4,4	30	5										
				3	7,8	3,7	12,8	4,1	17,7	5	22,5	6,2	28	7,2										
				6	6	4,2	10,5	5,8	15	7,5	19,5	9,2												
	2	MAN - MIN - MCN MCRN - MC2RN	MAE - MIE MCE - MCRE	9	5,5	6	10,8	8,1	15,5	12	20	14,8												
				12	4	7,3	7	10	12	14,5	16,2	17												
	2S	MAN - MIN MCN - MCRN MC2RN	MAE - MIE MCE - MCRE	14	6	14	11,2	16	16,4	18														
				17	5	15,2	10,2	17,3																
				20	2,5	16	7,5	19,5																
	4	MAN - MIN MCN - MCRN MC2RN	- -	8	10	6	15	7	20	12														
				16	8,5	10	13,5	14	19	19														
				24	6	13	11	18,5																

www.csf.it CSF Inox Group

סדרה MAN לתעשיית המזון FLEXIBALE JOINT

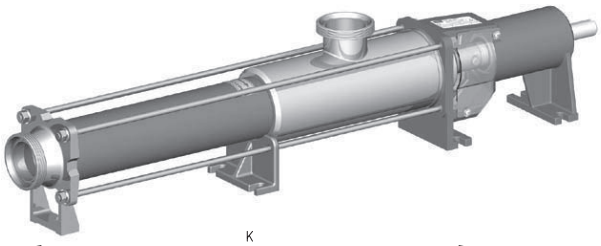

תא יניקה גדול, מעברים נקיים
החלקים הבאים במגע עם הנוזל מלוטשים.
חיבורי הברגות DIN 11851 או לפי דרישה.
שימושים: לחלב, שמנת חלבית מיצים, סירופים,
שמנת פירות מגוון שמנים, בירה, יין, מגוון תרכיזים, רטבים,
ממרחים, מוצרי מזון, קרמים קוסמטיים.
להרכבה ע"ג בסיס משותף.

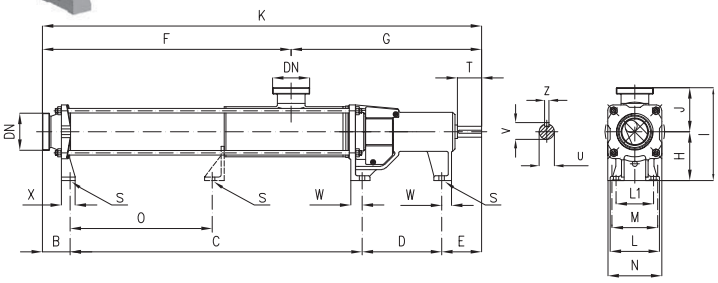

TYPE	B	C	D	E	F	G	K	H	J	I	L	L1	M	N	O	DN	S	T	U	V	Z	X	W	Weight Kg
MAN 40-1	53	404	-	166	344	279	623	90	79	169	42	-	60	82	-	40	10	35	14	16	5	27	30	9
MAN 40-2	53	504	-	166	444	279	723	90	79	169	42	-	60	82	-	40	10	35	14	16	5	27	30	11
MAN 50-1	71	515	152	81	452	367	819	100	86	186	68	-	85	110	-	50	12	50	25	28	8	35	27	22
MAN 50-2	71	662	152	81	599	367	966	100	86	186	68	-	85	110	-	50	12	50	25	28	8	35	27	27
MAN 55-4	71	970	152	81	907	367	1274	100	86	186	68	-	85	110	-	50	12	50	25	28	8	35	27	-
MAN 60-L	71	678	152	81	615	367	982	100	86	186	68	-	85	110	-	50	12	50	25	28	8	35	27	-
MAN 65-1 MAN 63-1	71	549	204	102	438	488	926	125	113	238	88	-	108	138	-	65	14	62	28	31	8	35	25	35
MAN 65-2	71	749	204	102	638	488	1126	125	113	238	88	-	108	138	363	65	14	62	28	31	8	35	25	42
MAN 65-4	71	1159	204	102	1048	488	1536	125	113	238	88	-	108	138	773	65	14	62	28	31	8	35	25	-
MAN 70-L	71	749	204	102	638	488	1126	125	113	238	88	-	108	138	363	65	14	62	28	31	8	35	25	42
MAN 80-1 MAN 83-1	82	594	222	124	536	486	1022	140	120	260	100	-	115	155	-	80	14	75	35	38	10	39	34	49
MAN 80-2	82	851	222	124	786	493	1279	140	132	272	100	-	115	155	458	80	14	75	35	38	10	39	34	60
MAN 80-4	82	1373	222	124	1308	493	1801	140	132	272	100	-	115	155	980	80	14	75	35	38	10	39	34	-
MAN 90-L	82	921	222	124	856	493	1349	140	132	272	100	-	115	155	528	80	14	75	35	38	10	39	34	-
MAN 100-1 MAN 103-1	52,5	854,5	274	141	651	671	1322	160	158	318	185	145	145	185	-	100	18	90	42	45	12	60	35	94
MAN 100-2	52,5	1160,5	274	141	957	671	1628	160	158	318	185	145	145	185	606	100	18	90	42	45	12	60	35	120
MAN 100-4	52,5	1789,5	274	141	1586	671	2257	160	158	318	185	145	145	185	1235	100	18	90	42	45	12	60	35	-
MAN 110-L	52,5	1204,5	274	141	1001	671	1672	160	158	318	185	145	145	185	650	100	18	90	42	45	12	60	35	-
MAN 115-1	52,5	894,5	274	141	691	671	1362	160	158	318	185	145	145	185	-	100	18	90	42	45	12	60	35	-
MAN 115-2	52,5	1244,5	274	141	1041	671	1712	160	158	318	185	145	145	185	690	100	18	90	42	45	12	60	35	-
MAN 125-1	55	1079	318	167	814	805	1619	180	174	354	215	170	170	215	-	100	18	110	55	59	16	65	40	150
MAN 125-2	55	1479	318	167	1214	805	2019	180	174	354	215	170	170	215	796	100	18	110	55	59	16	65	40	190
MAN 125-4	55	2290	318	167	2025	805	2830	180	174	354	215	170	170	215	1608	100	18	110	55	59	16	65	40	-
MAN 130-L	55	1393	318	167	1128	805	1933	180	174	354	215	170	170	215	711	100	18	110	55	59	16	65	40	-

www.csf.it CSF INOX Group

סדרה MAE לתעשיית המזון CLOSED COUPLED

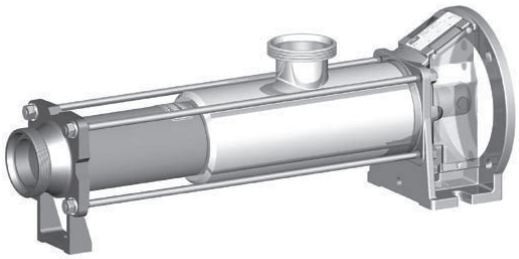

תא יניקה גדול, מעברים נקיים.
החלקים הבאים במגע עם הנוזל מלוטשים.
חיבורי הברגות DIN 11851 או לפי דרישה.
שימושים: לחלב, שמנת חלבית מיצים, סירופים,
פירות מגוון שמנים, בירה, יין, מגוון תרכיזים, רטבים,
ממרחים, מוצרי מזון, קרמים קוסמטיים.

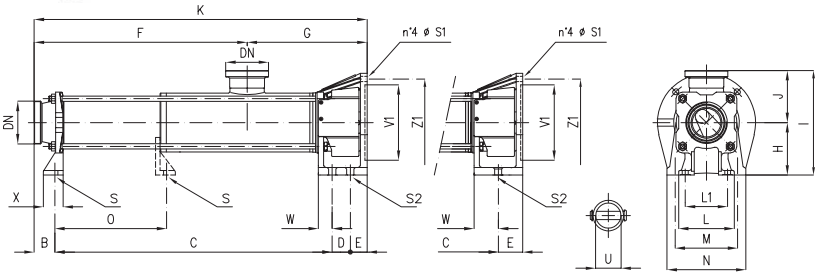

TYPE	B	C	D	E	F	G	K	H	J	I	L	L1	M	N	O	DN	S	U	(**) V1	(**) Z1	S1	S2	X	W	Weight Kg
MAE 25-1	-	**	-	-	236	115	351	**	62	**	-	-	**	**	-	25	-	14	70	85	7	-	-	-	5
MAE 25-2	-	**	-	-	316	115	431	**	62	**	-	-	**	**	-	25	-	14	70	85	7	-	-	-	6
MAE 40-1	53	**	-	-	344	131	475	**	79	**	42	-	**	**	-	40	10	19	110	130	9	-	27	-	7
MAE 40-2	53	**	-	-	444	131	575	**	79	**	42	-	**	**	-	40	10	19	110	130	9	-	27	-	9
MAE 50-1	71	530	-	49	452	198	650	100	86	186	68	-	110	150	-	50	12	24	130	165	13	17	35	43	19
MAE 50-2	71	680	-	49	602	198	800	100	86	186	68	-	110	150	-	50	12	24	130	165	13	17	35	43	24
MAE 55-4	71	985	-	49	907	198	1105	100	86	186	68	-	110	150	-	50	12	24	130	165	13	17	35	43	-
MAE 60-L	71	697	-	49	619	198	817	100	86	186	68	-	110	150	-	50	12	24	130	165	13	17	35	43	-
MAE 65-1 MAE 63-1	71	572	-	59	438	264	702	125	113	238	88	-	140	180	-	65	14	32	180	215	14	19	35	52	32
MAE 65-2	71	772	-	59	638	264	902	125	113	238	88	-	140	180	363	65	14	32	180	215	14	19	35	52	38
MAE 65-4	71	1182	-	59	1048	264	1312	125	113	238	88	-	140	180	773	65	14	32	180	215	14	19	35	52	-
MAE 70-L	71	772	-	59	638	264	902	125	113	238	88	-	140	180	363	65	14	32	180	215	14	19	35	52	38
MAE 80-1 MAE 83-1	82	617,5	-	63	536	226,5	762,5	140	119,5	259,5	100	-	150	190	-	80	14	35	180	215	14	19	39	55	39
MAE 80-2	82	874	-	63	786	233	1019	140	132	272	100	-	150	190	458	80	14	35	180	215	14	19	39	55	50
MAE 80-4	82	1396	-	63	1308	233	1541	140	132	272	100	-	150	190	980	80	14	35	180	215	14	19	39	55	-
MAE 90-L	82	944	-	63	856	233	1089	140	132	272	100	-	150	190	528	80	14	35	180	215	14	19	39	55	-
MAE 100-1 MAE 103-1	52,5	860,5	55	51	651	368	1019	160	158	318	185	145	190	240	-	100	18	42	230	265	16	18	60	42	75
MAE 100-2	52,5	1166,5	55	51	957	368	1325	160	158	318	185	145	190	240	606	100	18	42	230	265	16	18	60	42	101
MAE 110-L	52,5	1210,5	55	51	1001	368	1369	160	158	318	185	145	190	240	650	100	18	42	230	265	16	18	60	42	-
MAE 115-1	52,5	900,5	55	51	691	368	1059	160	158	318	185	145	190	240	-	100	18	42	230	265	16	18	60	42	-
MAE 115-2	52,5	1250,5	55	51	1041	368	1409	160	158	318	185	145	190	240	690	100	18	42	230	265	16	18	60	42	-
MAE 125-1	55	1079	67	50	814	437	1251	180	174	354	215	170	230	280	-	100	18	55	230 250	265 300	18	18	65	43	125
MAE 125-2	55	1479	67	50	1214	437	1651	180	174	354	215	170	230	280	796	100	18	55	230 250	265 300	18	18	65	43	165
MAE 130-L	55	1393	67	50	1128	437	1565	180	174	354	215	170	230	280	711	100	18	55	230 250	265 300	18	18	65	43	-

www.csf.it

סדרה MIN לתעשיה HEAVY DUTY

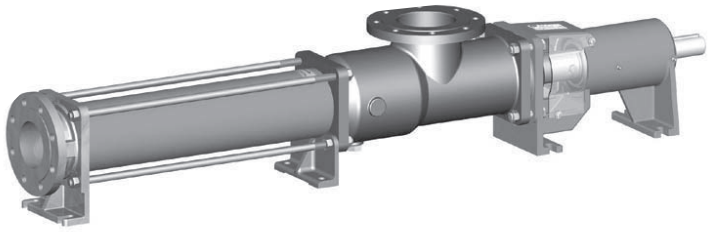

מבנה נירוסטה או ברזל יציקה עם ציר גמיש,
חיבורי אוגנים UNI 2223 PN16
להרכבה ע"ג בסיס משותף.
שימושים: למגוון תוצרי כימיקלים, תוצרי עיבוד עורות וצבע, תמציות שונות, בוץ, מי ביוב, מים מטופלים, דיו, בוצה, תוצרים מזוקקים, ממיסי שומן, שמפו, סבון נוזלי.

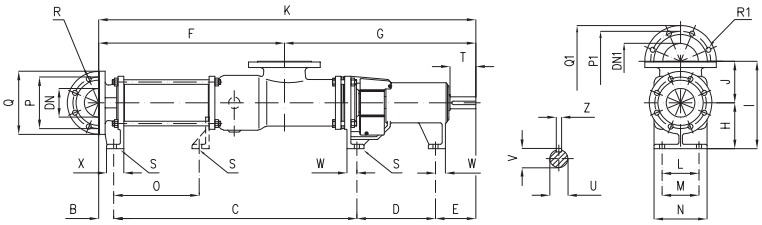

Dimensions not binding - EN 1092-1 PN16 flanges

TYPE	B	C	D	E	F	G	K	H	J	I	L	M	N	O	DN	P	Q	R	no. holes	DN1	P1	Q1	R1	no. holes	S	T	U	V	Z	X	W	Weight kg
MIN 50-1	54	543	152	81	462	367	829	100	93	193	85	85	110	-	50	125	165	18	4	50	125	165	18	4	12	50	25	28	8	40	27	29
MIN 50-2	54	693	152	81	612	367	979	100	93	193	85	85	110	-	50	125	165	18	4	50	125	165	18	4	12	50	25	28	8	40	27	33
MIN 55-4	54	1000	152	81	920	367	1287	100	93	193	85	85	110	-	50	125	165	18	4	50	125	165	18	4	12	50	25	28	8	40	27	-
MIN 60-L	54	709	152	81	628	367	995	100	93	193	85	85	110	-	50	125	165	18	4	50	125	165	18	4	12	50	25	28	8	40	27	-
MIN 65-1 MIN 63-1	44	579	204	102	438	491	929	125	120	245	108	108	138	-	65	145	185	18	4	80	160	200	18	8	14	62	28	31	8	45	25	42
MIN 65-2	44	779	204	102	638	491	1129	125	120	245	108	108	138	395	65	145	185	18	4	80	160	200	18	8	14	62	28	31	8	45	25	49
MIN 65-4	44	1189	204	102	1048	491	1539	125	120	245	108	108	138	805	65	145	185	18	4	80	160	200	18	8	14	62	28	31	8	45	25	-
MIN 70-L	44	779	204	102	638	491	1129	125	120	245	108	108	138	395	65	145	185	18	4	80	160	200	18	8	14	62	28	31	8	45	25	49
MIN 80-1 MIN 83-1	41	640,5	222	123,5	481	546	1027	140	130	270	115	115	155	-	80	160	200	18	8	100	180	220	18	8	14	75	35	38	10	50	34	59
MIN 80-2	41	890,5	222	123,5	731	546	1277	140	130	270	115	115	155	500	80	160	200	18	8	100	180	220	18	8	14	75	35	38	10	50	34	70
MIN 80-4	41	1412,5	222	123,5	1253	546	1799	140	130	270	115	115	155	1022	80	160	200	18	8	100	180	220	18	8	14	75	35	38	10	50	34	-
MIN 90-L	41	960,5	222	123,5	801	546	1347	140	130	270	115	115	155	570	80	160	200	18	8	100	180	220	18	8	14	75	35	38	10	50	34	-
MIN 100-1 MIN 103-1	52,5	848,5	274	141	648	668	1316	160	145	305	145	145	185	-	100	180	220	18	8	125	210	250	18	8	18	90	42	45	12	60	35	110
MIN 100-2	52,5	1154,5	274	141	954	668	1622	160	145	305	145	145	185	606	100	180	220	18	8	125	210	250	18	8	18	90	42	45	12	60	35	136
MIN 100-4	52,5	1783,5	274	141	1583	668	2251	160	145	305	145	145	185	1235	100	180	220	18	8	125	210	250	18	8	18	90	42	45	12	60	35	-
MIN 110-L	52,5	1198,5	274	141	998	668	1666	160	145	305	145	145	185	650	100	180	220	18	8	125	210	250	18	8	18	90	42	45	12	60	35	-
MIN 115-1	52,5	888,5	274	141	688	668	1356	160	145	305	145	145	185	-	100	180	220	18	8	125	210	250	18	8	18	90	42	45	12	60	35	-
MIN 115-2	52,5	1238,5	274	141	1038	668	1706	160	145	305	145	145	185	690	100	180	220	18	8	125	210	250	18	8	18	90	42	45	12	60	35	-
MIN 125-1	46,5	1079,5	318	167	806	805	1611	180	172	352	170	170	215	-	125	210	250	18	8	150	240	285	22	8	18	110	55	59	16	65	40	180
MIN 125-2	46,5	1479,5	318	167	1206	805	2011	180	172	352	170	170	215	799,5	125	210	250	18	8	150	240	285	22	8	18	110	55	59	16	65	40	220
MIN 125-4	46,5	2290,5	318	167	2017	805	2822	180	172	352	170	170	215	1610,5	125	210	250	18	8	150	240	285	22	8	18	110	55	59	16	65	40	-
MIN 130-L	46,5	1393,5	318	167	1120	805	1925	180	172	352	170	170	215	713,5	125	210	250	18	8	150	240	285	22	8	18	110	55	59	16	65	40	-
MIN 150-1S	66	1894	298	177	1680	755	2435	200	210	410	200	200	250	519	150	240	285	22	8	150	240	285	22	8	22	110	55	59	16	90	50	265
MIN 150-2	66	2394	298	177	2180	755	2935	200	210	410	200	200	250	1019	150	240	285	22	8	150	240	285	22	8	22	110	55	59	16	90	50	-
MIN 160-L	66	2388	298	177	2174	755	2929	200	210	410	200	200	250	1013	150	240	285	22	8	150	240	285	22	8	22	110	55	59	16	90	50	-

www.csf.it

סדרה MIE לתעשיה HEAVY DUTY

מבנה נירוסטה או ברזל יציקה עם ציר גמיש, חיבורי אוגנים UNI 2223 PN16
להרכבה ע"ג בסיס משותף.
שימושים: למגוון תוצרי כימיקלים, תוצרי עיבוד עורות וצבע, תמציות שונות, בוץ, מי ביוב, מים מטופלים, דיו, בוצה, תוצרים מזוקקים, ממיסי שומן, שמפו, סבון נוזלי.

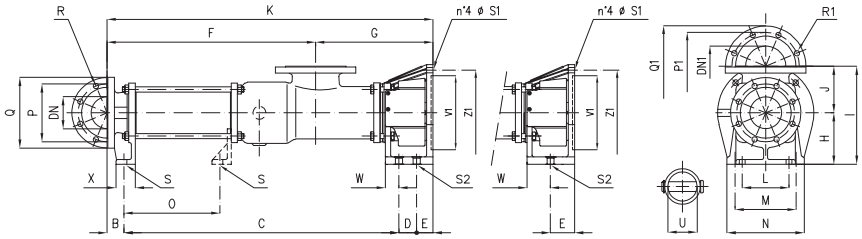

TYPE	B	C	D	E	F	G	K	H	J	I	L	M	N	O	DN	P	Q	R	no. holes	DN1	P1	Q1	R1	no. holes	S	(**) S1	S2	U	(**) V1	(**) Z1	X	W	Weight kg
MIE 50-1	54	558	-	49	462	198	660	100	93	193	85	110	150	-	50	125	165	18	4	50	125	165	18	4	12	13	17	24	130	165	40	43	26
MIE 50-2	54	708	-	49	612	198	810	100	93	193	85	110	150	-	50	125	165	18	4	50	125	165	18	4	12	13	17	24	130	165	40	43	30
MIE 55-4	54	1015	-	49	920	198	1118	100	93	193	85	110	150	-	50	125	165	18	4	50	125	165	18	4	12	13	17	24	130	165	40	43	-
MIE 60-L	54	723	-	49	628	198	826	100	93	193	85	110	150	-	50	125	165	18	4	50	125	165	18	4	12	13	17	24	130	165	40	43	-
MIE 65-1 MIE 63-1	44	602	-	59	438	267	705	125	120	245	108	140	180	-	65	145	185	18	4	80	160	200	18	8	14	14	19	32	180	215	45	52	39
MIE 65-2	44	802	-	59	638	267	905	125	120	245	108	140	180	392	65	145	185	18	4	80	160	200	18	8	14	14	19	32	180	215	45	52	-
MIE 65-4	44	1212	-	59	1048	267	1315	125	120	245	108	140	180	802	65	145	185	18	4	80	160	200	18	8	14	14	19	32	180	215	45	52	45
MIE 70-L	44	802	-	59	638	267	905	125	120	245	108	140	180	392	65	145	185	18	4	80	160	200	18	8	14	14	19	32	180	215	45	52	45
MIE 80-1 MIE 83-1	41	663	-	63	481	286	767	140	130	270	115	150	190	-	80	160	200	18	8	100	180	220	18	8	14	14	19	35	180	215	50	55	52
MIE 80-2	41	913	-	63	731	286	1017	140	130	270	115	150	190	500	80	160	200	18	8	100	180	220	18	8	14	14	19	35	180	215	50	55	61
MIE 80-4	41	1435	-	63	1253	286	1539	140	130	270	115	150	190	1022	80	160	200	18	8	100	180	220	18	8	14	14	19	35	180	215	50	55	-
MIE 90-L	41	983	-	63	801	286	1087	140	130	270	115	150	190	570	80	160	200	18	8	100	180	220	18	8	14	14	19	35	180	215	50	55	-
MIE 100-1 MIE 103-1	52,5	854,5	55	51	648	365	1013	160	145	305	145	190	240	-	100	180	220	18	8	125	210	250	18	8	18	16	18	42	230	265	60	42	90
MIE 100-2	52,5	1160,5	55	51	954	365	1319	160	145	305	145	190	240	606	100	180	220	18	8	125	210	250	18	8	18	16	18	42	230	265	60	42	116
MIE 110-L	52,5	1204,5	55	51	998	365	1363	160	145	305	145	190	240	650	100	180	220	18	8	125	210	250	18	8	18	16	18	42	230	265	60	42	-
MIE 115-1	52,5	894,5	55	51	688	365	1053	160	145	305	145	190	240	-	100	180	220	18	8	125	210	250	18	8	18	16	18	42	230	265	60	42	-
MIE 115-2	52,5	1244,5	55	51	1038	365	1403	160	145	305	145	190	240	690	100	180	220	18	8	125	210	250	18	8	18	16	18	42	230	265	60	42	-
MIE 125-1	46,5	1079,5	67	50	806	437	1243	180	172	352	170	230	280	-	125	210	250	18	8	150	240	285	22	8	18	18	18	55	230 250	300 250	65	43	155
MIE 125-2	46,5	1479,5	67	50	1206	437	1643	180	172	352	170	230	280	799,5	125	210	250	18	8	150	240	285	22	8	18	18	18	55	230 250	265 300	65	43	195
MIE 130-L	46,5	1393,5	67	50	1120	437	1557	180	172	352	170	230	280	713,5	125	210	250	18	8	150	240	285	22	8	18	18	18	55	230 250	265 300	65	43	-
MIE 150-1S	66	1881	70	50	1680	387	2067	200	210	410	200	200	250	519	150	240	285	22	8	150	240	285	22	8	22	16 20	22	55	230 250	265 300	90	75	-
MIE 150-2	66	2381	70	50	2180	387	2567	200	210	410	200	200	250	1019	150	240	285	22	8	150	240	285	22	8	22	16 20	22	55	230 250	265 300	90	75	-
MIE 160-L	66	2375	70	50	2174	387	2561	200	210	410	200	200	250	1012	150	240	285	22	8	150	240	285	22	8	22	16 20	22	55	230 250	265 300	90	75	-

www.csf.it

סדרה MCN

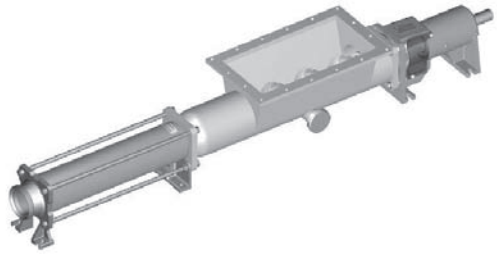

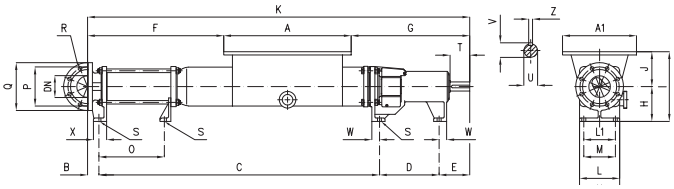

משאבה עם חילזון עזר לחומרים בעלי צמיגות גבוהה שאינם זורמים. מחברי נירוסטה DIN11851 או לפי דרישה. להרכבה ע"ג בסיס משותף.

לשימושים: למרחים סמיכים, בוץ סמיך, פסולת אורגנית סמיכה, תערובת מצרכי מזון, ענבים ללא גבעולים, סלט פירות, רוטבי ירקות משומרים, רסק עגבניות, רסק פירות, רכזים סמיכים, גבינות מותכות ומשקעים.

TYPE	(*) B	(*) C	D	E	(*) F	G	(*) K	H	J	I	(*) L	L1	M	N	(*) O	(*) DN	P	Q	R	no. holes	S	T	U	V	Z	(*) X	W	Weight kg
MCN 40-1	53	586	-	166	261,5	243,5	805	90	100	190	- 42	-	60	82	-	40	-	-	-	-	10	35	14	16	5	27	30	-
MCN 40-2	53	686	-	166	361,5	243,5	905	90	100	190	- 42	-	60	82	-	40	-	-	-	-	10	35	14	16	5	27	30	-
MCN 50-1	71	718	152	81	353,5	303,5	1022	100	125	225	68 68	85	85	110	112	50	125	165	18	4	12	50	25	28	8	35	27	31
MCN 50-2	71	868	152	81	503,5	303,5	1172	100	125	225	68 68	85	85	110	262	50	125	165	18	4	12	50	25	28	8	35	27	36
MCN 55-4	71	1174	152	81	809,5	303,5	1478	100	125	225	68 68	85	85	110	568	50	125	165	18	4	12	50	25	28	8	35	27	-
MCN 60-L	71	884	152	81	519,5	303,5	1188	100	125	225	68 68	85	85	110	278	50	125	165	18	4	12	50	25	28	8	35	27	-
MCN 65-1 MCN 63-1	44 71	893 863	204	102	439,5 436,5	377,5	1243 1240	125	125	250	138 88	108	108	138	192 162	65	145	185	18	4	14	62	28	31	8	45 35	25	48
MCN 65-2	44 71	1093 1063	204	102	639,5 636,5	377,5	1443 1440	125	125	250	138 88	108	108	138	392 362	65	145	185	18	4	14	62	28	31	8	45 35	25	55
MCN 65-4	44 71	1503 1473	204	102	1049,5 1046,5	377,5	1853 1850	125	125	250	138 88	108	108	138	802 772	65	145	185	18	4	14	62	28	31	8	45 35	25	-
MCN 70-L	44 71	1093 1063	204	102	639,5 636,5	377,5	1443 1440	125	125	250	138 88	108	108	138	392 362	65	145	185	18	4	14	62	28	31	8	45 35	25	55
MCN 80-1 MCN 83-1	41 82	1004 965	222	124	489 491	416	1391 1393	140	140	280	155 100	115	115	155	248 208	80	160	200	18	8	14	75	35	38	10	50 39	34	65
MCN 80-2	41 82	1254 1215	222	124	739 741	416	1641 1643	140	140	280	155 100	115	115	155	498 458	80	160	200	18	8	14	75	35	38	10	50 39	34	76
MCN 80-4	41 82	1776 1737	222	124	1261 1263	416	2163 2165	140	140	280	155 100	115	115	155	1020 980	80	160	200	18	8	14	75	35	38	10	50 39	34	-
MCN 90-L	41 82	1324 1285	222	124	809 811	416	1711 1713	140	140	280	155 100	115	115	155	568 528	80	160	200	18	8	14	75	35	38	10	50 39	34	-
MCN 100-1 MCN 103-1	52,5	1289,5	274	141	626	545	1757	160	160	320	185 185	145	145	185	300	100	180	220	18	8	18	90	42	45	12	60	35	118
MCN 100-2	52,5	1595,5	274	141	932	545	2063	160	160	320	185 185	145	145	185	606	100	180	220	18	8	18	90	42	45	12	60	35	144
MCN 100-4	52,5	2224,5	274	141	1561	545	2692	160	160	320	185 185	145	145	185	1235	100	180	220	18	8	18	90	42	45	12	60	35	-
MCN 110-L	52,5	1639,5	274	141	976	545	2107	160	160	320	185 185	145	145	185	650	100	180	220	18	8	18	90	42	45	12	60	35	-
MCN 115-1	52,5	1329,5	274	141	666	545	1797	160	160	320	185 185	145	145	185	340	100	180	220	18	8	18	90	42	45	12	60	35	-
MCN 115-2	52,5	1679,5	274	141	1016	545	2147	160	160	320	185 185	145	145	185	690	100	180	220	18	8	18	90	42	45	12	60	35	-
MCN 125-1	46,5 55	1659,5 1659,5	318	167	807 815,5	627,5	2190,5 2199	180	180	360	215 215	170	170	215	397,5	125 100	210	250	18	8	18	110	55	59	16	65	40	181
MCN 125-2	46,5 55	2059,5 2059,5	318	167	1207 1215,5	627,5	2590,5 2599	180	180	360	215 215	170	170	215	797,5	125 100	210	250	18	8	18	110	55	59	16	65	40	221
MCN 125-4	46,5 55	2870,5 2870,5	318	167	2018 2026,5	627,5	3401,5 3410	180	180	360	215 215	170	170	215	1608,5	125 100	210	250	18	8	18	110	55	59	16	65	40	-
MCN 130-L	46,5 55	1973,5 1973,5	318	167	1121 1129,5	627,5	2504,5 2513	180	180	360	215 215	170	170	215	711,5	125 100	210	250	18	8	18	110	55	59	16	65	40	-
MCN 150-1S	66	1894	298	177	1025	650	2435	200	200	400	250 -	200	200	250	519	150	240	285	22	8	22	110	55	59	16	90	50	288
MCN 150-2	66	2394	298	177	1525	650	2935	200	200	400	250 -	200	200	250	1019	150	240	285	22	8	22	110	55	59	16	90	50	-
MCN 160-L	66	2387	298	177	1518	650	2928	200	200	400	250 -	200	200	250	1012	150	240	285	22	8	22	110	55	59	16	90	50	-

www.csf.it CSF Group

סדרה MCE

משאבה עם חילזון עזר לחומרים בעלי צמיגות גבוהה שאינם זורמים. מחברי נירוסטה DIN11851 או לפי דרישה.

לשימושים: לממרחים סמיכים, בוץ סמיך, פסולת אורגנית סמיכה, תערובת מצרכי מזון, ענבים ללא גבעולים, סלט פירות, רוטבי ירקות משומרים, רסק עגבניות, רסק פירות, רכזים סמיכים, גבינות מותכות ומשקעים. ללא התקנה ע"ג בסיס משותף.

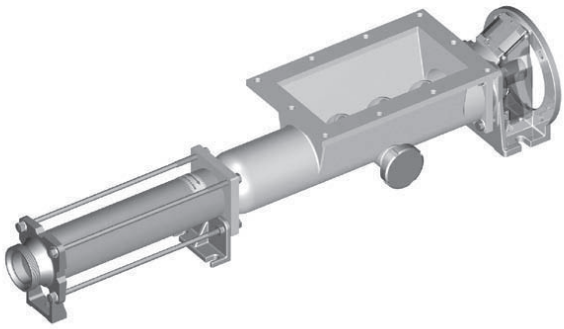

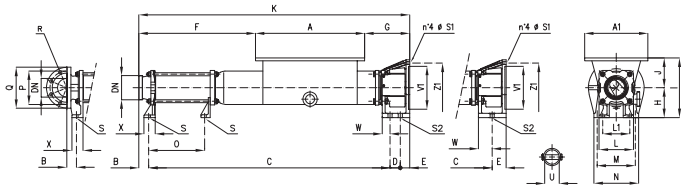

Dimensions not binding

TYPE	(*) B	(*) C	D	E	(*) F	G	(*) K	H	J	I	(*) L	L1	M	N	(*) O	(*) DN	P	Q	R	no. holes	S	U	(**) V1	(**) Z1	(**) S1	S2	(*) X	W	Weight kg
MCE 40-1	53	**	-	-	261,5	95,5	657	**	100	**	- 42	-	**	**	-	40	-	-	-	-	10	19	110	130	9	-	27	-	-
MCE 40-2	53	**	-	-	361,5	95,5	757	**	100	**	- 42	-	**	**	-	40	-	-	-	-	10	19	110	130	9	-	27	-	-
MCE 50-1	71	733	-	49	353,5	134,5	853	100	125	225	68 68	85	110	150	112	50	125	165	18	4	12	24	130	165	13	17	35	43	28
MCE 50-2	71	883	-	49	503,5	134,5	1003	100	125	225	68 68	85	110	150	262	50	125	165	18	4	12	24	130	165	13	17	35	43	33
MCE 55-4	71	1189	-	49	809,5	134,5	1309	100	125	225	68 68	85	110	150	568	50	125	165	18	4	12	24	130	165	13	17	35	43	-
MCE 60-L	71	899	-	49	519,5	134,5	1019	100	125	225	68 68	85	110	150	278	50	125	165	18	4	12	24	130	165	13	17	35	43	-
MCE 65-1 MCE 63-1	44 71	916 886	-	59	439,5 436,5	153,5	1019 1016	125	125	250	138 88	108	140	180	192 162	65	145	185	18	4	14	32	180	215	14	19	45 35	52	44
MCE 65-2	44 71	1116 1086	-	59	639,5 636,5	153,5	1219 1216	125	125	250	138 88	108	140	180	392 362	65	145	185	18	4	14	32	180	215	14	19	45 35	52	50
MCE 65-4	44 71	1526 1496	-	59	1049,5 1046,5	153,5	1629 1626	125	125	250	138 88	108	140	180	802 772	65	145	185	18	4	14	32	180	215	14	19	45 35	52	-
MCE 70-L	44 71	1116 1086	-	59	639,5 636,5	153,5	1219 1216	125	125	250	138 88	108	140	180	392 362	65	145	185	18	4	14	32	180	215	14	19	45 35	52	50
MCE 80-1 MCE 83-1	41 82	1027 988	-	63	489 491	156	1131 1133	140	140	280	155 100	115	150	190	248 208	80	160	200	18	8	14	35	180	215	14	19	50 39	55	57
MCE 80-2	41 82	1277 1238	-	63	739 741	156	1381 1383	140	140	280	155 100	115	150	190	498 458	80	160	200	18	8	14	35	180	215	14	19	50 39	55	68
MCE 80-4	41 82	1799 1760	-	63	1261 1263	156	1903 1905	140	140	280	155 100	115	150	190	1020 980	80	160	200	18	8	14	35	180	215	14	19	50 39	55	-
MCE 90-L	41 82	1347 1308	-	63	809 811	156	1451 1453	140	140	280	155 100	115	150	190	568 528	80	160	200	18	8	14	35	180	215	14	19	50 39	55	-
MCE 100-1 MCE 103-1	52,5	1295,5	55	51	626	242	1454	160	160	320	185 185	145	190	240	300	100	180	220	18	8	18	42	230	265	16	18	60	42	98
MCE 100-2	52,5	1601,5	55	51	932	242	1760	160	160	320	185 185	145	190	240	606	100	180	220	18	8	18	42	230	265	16	18	60	42	124
MCE 110-L	52,5	1645,5	55	51	976	242	1804	160	160	320	185 185	145	190	240	650	100	180	220	18	8	18	42	230	265	16	18	60	42	-
MCE 115-1	52,5	1335,5	55	51	666	242	1494	160	160	320	185 185	145	190	240	340	100	180	220	18	8	18	42	230	265	16	18	60	42	-
MCE 115-2	52,5	1685,5	55	51	1016	242	1844	160	160	320	185 185	145	190	240	690	100	180	220	18	8	18	42	230	265	16	18	60	42	-
MCE 125-1	46,5 55	1659,5	67	50	807 815,5	260	1823 1831,5	180	180	360	215 215	170	230	280	397,5	125 100	210	250	18	8	18	55	230 250	300 250	18	18	65	43	156
MCE 125-2	46,5 55	2059,5	67	50	1207 1215,5	260	2223 2231,5	180	180	360	215 215	170	230	280	797,5	125 100	210	250	18	8	18	55	230 250	265 300	18	18	65	43	196
MCE 130-L	46,5 55	1973,5	67	50	1121 1129,5	260	2137 2145,5	180	180	360	215 215	170	230	280	711,5	125 100	210	250	18	8	18	55	230 250	265 300	18	18	65	43	-
MCE 150-1S	66	1881	70	50	1025	282	2067	200	200	400	250 -	200	200	250	519	150	240	285	22	8	22	55	230 250	265 300	16 20	22	90	75	-
MCE 150-2	66	2381	70	50	1525	282	2567	200	200	400	250 -	200	200	250	1019	150	240	285	22	8	22	55	230 250	265 300	16 20	22	90	75	-
MCE 160-L	66	2374	70	50	1518	282	2560	200	200	400	250 -	200	200	250	1012	150	240	285	22	8	22	55	230 250	265 300	16 20	22	90	75	-

www.csf.it

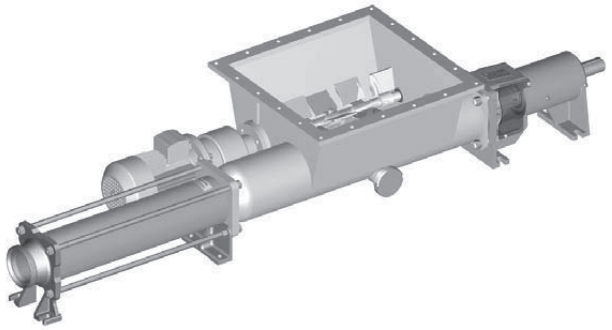

סדרה MCRN

משאבה בורגית עם חילזון עזר
ולהבי חיתוך/ריסוק מתאימה לחומרים
במצב גושי/בלוק.
הריסוק מופעל ע"י מנוע גיר נפרד.
שימושים: מוצרים קפואים לכל סוגי ענבים,
ענבים מרוסקים עם גבעולים, משקעי ענבים
מרוסקים, כל סוגי עגבניות, כל סוגי פירות
המבושלים, פסולת תהליכית של עגבניות,
זרעים, קליפות פירות, גרגירים,
פירות ופסולת דחוסה.
להרכבה ע"ג בסיס משותף.

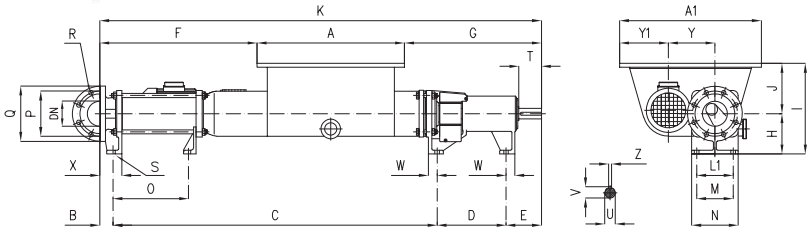

Dimensions not binding

TYPE	(*) B	(*) C	D	E	(*) F	G	(*) K	H	J	I	L	L1	M	N	(*) O	(*) DN	P	Q	R	no. holes	S	T	U	V	Z	(*) X	Y	Y1	W	Weight kg
MCRN 50-1	- 71	- 718	152	81	- 353,5	303,5	- 1022	100	160	260	68	85	85	110	- 112	50	-	-	-	-	12	50	25	28	8	35	139	166	27	-
MCRN 50-2	71	868	152	81	503,5	303,5	1172	100	160	260	68	85	85	110	262	50	125	165	18	4	12	50	25	28	8	35	139	166	27	-
MCRN 55-4	71	1174	152	81	809,5	303,5	1478	100	160	260	68	85	85	110	568	50	125	165	18	4	12	50	25	28	8	35	139	166	27	-
MCRN 60-L	71	884	152	81	519,5	303,5	1188	100	160	260	68	85	85	110	278	50	125	165	18	4	12	50	25	28	8	35	139	166	27	-
MCRN 65-1 MCRN 63-1	- 71	- 863	204	102	- 436	378	- 1240	125	165	290	88	108	108	138	- 162	65	-	-	-	-	14	62	28	31	8	- 35	160	212,5	25	93
MCRN 65-2	44 71	1093 1063	204	102	639 636	378	1443 1440	125	165	290	88	108	108	138	392 362	65	145	185	18	4	14	62	28	31	8	45 35	160	212,5	25	100
MCRN 65-4	44 71	1503 1473	204	102	1049 1046	378	1853 1850	125	165	290	88	108	108	138	802 772	65	145	185	18	4	14	62	28	31	8	45 35	160	212,5	25	100
MCRN 70-L	44 71	1093 1063	204	102	639 636	378	1443 1440	125	165	290	88	108	108	138	392 362	65	145	185	18	4	14	62	28	31	8	45 35	160	212,5	25	100
MCRN 80-1 MCRN 83-1	41 82	1004 965	222	124	489 491	416	1391 1393	140	180	320	100	115	115	155	248 208	80	160	200	18	8	14	75	35	38	10	50 39	160	228	34	116
MCRN 80-2	41 82	1254 1215	222	124	739 741	416	1641 1643	140	180	320	100	115	115	155	498 458	80	160	200	18	8	14	75	35	38	10	50 39	160	228	34	127
MCRN 80-4	41 82	1776 1737	222	124	1261 1263	416	2163 2165	140	180	320	100	115	115	155	1020 980	80	160	200	18	8	14	75	35	38	10	50 39	160	228	34	-
MCRN 90-L	41 82	1324 1285	222	124	809 811	416	1711 1713	140	180	320	100	115	115	155	568 528	80	160	200	18	8	14	75	35	38	10	50 39	160	228	34	-
MCRN 100-1 MCRN 103-1	52,5	1289,5	274	141	626	545	1757	160	200	360	185	145	145	185	300	100	180	220	18	8	18	90	42	45	12	60	185	195	35	175
MCRN 100-2	52,5	1595,5	274	141	932	545	2063	160	200	360	185	145	145	185	606	100	180	220	18	8	18	90	42	45	12	60	185	195	35	201
MCRN 100-4	52,5	2224,5	274	141	1561	545	2692	160	200	360	185	145	145	185	1235	100	180	220	18	8	18	90	42	45	12	60	185	195	35	-
MCRN 110-L	52,5	1639,5	274	141	976	545	2107	160	200	360	185	145	145	185	650	100	180	220	18	8	18	90	42	45	12	60	185	195	35	-
MCRN 115-1	52,5	1329,5	274	141	666	545	1797	160	200	360	185	145	145	185	340	100	180	220	18	8	18	90	42	45	12	60	185	195	35	-
MCRN 115-2	52,5	1679,5	274	141	1016	545	2147	160	200	360	185	145	145	185	690	100	180	220	18	8	18	90	42	45	12	60	185	195	35	-
MCRN 125-1	46,5 55	1659,5 1659,5	318	167	807 815,5	627,5	2190,5 2199	180	200	380	215	170	170	215	397,5	125 100	210	250	18	8	18	110	55	59	16	65	210	222	40	244
MCRN 125-2	46,5 55	2059,5 2059,5	318	167	1207 1215,5	627,5	2590,5 2599	180	200	380	215	170	170	215	797,5	125 100	210	250	18	8	18	110	55	59	16	65	210	222	40	284
MCRN 125-4	46,5 55	2870,5 2870,5	318	167	2018 2026,5	627,5	3401,5 3410	180	200	380	215	170	170	215	1608,5	125 100	210	250	18	8	18	110	55	59	16	65	210	222	40	-
MCRN 130-L	46,5 55	1973,5 1973,5	318	167	1121 1129,5	627,5	2504,5 2513	180	200	380	215	170	170	215	711,5	125 100	210	250	18	8	18	110	55	59	16	65	210	222	40	-
MCRN 150-1S	66	1894	298	177	1025	650	2435	200	250	450	-	200	200	250	519	150	240	285	22	8	22	110	55	59	16	90	262	266	50	366
MCRN 150-2	66	2394	298	177	1525	650	2935	200	250	450	-	200	200	250	1019	150	240	285	22	8	22	110	55	59	16	90	262	266	50	-
MCRN 160-L	66	2387	298	177	1518	650	2928	200	250	450	-	200	200	250	1012	150	240	285	22	8	22	110	55	59	16	90	262	266	50	-

משאבות בורגיות סניטריות נירוסטה 316

www.csf.it

סדרה MCRE

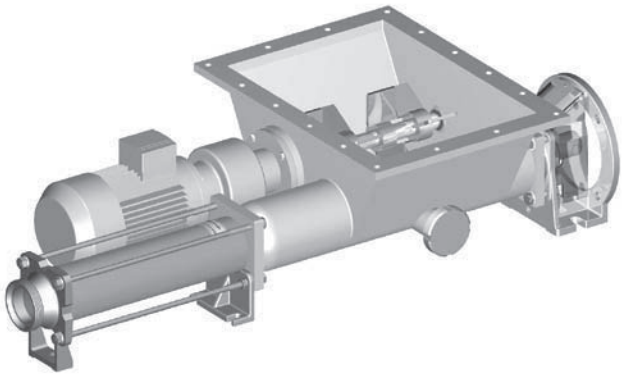

משאבה בורגית עם חילזון עזר ולהבי חיתוך/ ריסוק מתאימה לחומרים במצב גושי/בלוק.
הריסוק מופעל ע"י מנוע גיר נפרד.
שימושים: מוצרים קפואים לכל סוגי ענבים, ענבים מרוסקים עם גבעולים, משקעי ענבים מרוסקים, כל סוגי עגבניות, כל סוגי פירות המבושלים, פסולת תהליכית של עגבניות, זרעים, קליפות פירות, גרגירים, פירות ופסולת דחוסה.
להתקנה עם מנוע פלנג'.

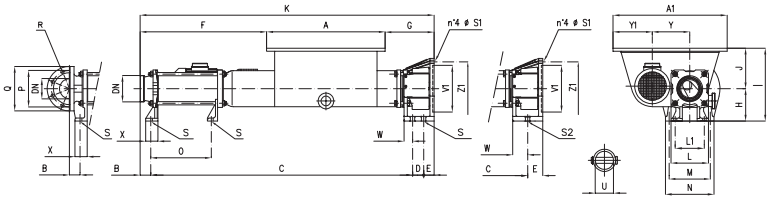

TYPE	(*) B	(*) C	D	E	(*) F	G	(*) K	H	J	I	(*) L	(*) L1	M	N	(*) O	(*) DN	P	Q	R	no. holes	S	U	(**) V1	(**) Z1	(**) S1	S2	(*) X	Y	Y1	W	Weight kg
MCRE 50-1	71	733	-	49	353,5	134,5	853	100	160	260	68	85	110	150	112	50	-	-	-	-	12	24	130	165	13	17	35	139	166	43	-
MCRE 50-2	71	883	-	49	503,5	134,5	1003	100	160	260	68	85	110	150	262	50	125	165	18	4	12	24	130	165	13	17	35	139	166	43	-
MCRE 55-4	71	1189	-	49	809,5	134,5	1309	100	160	260	68	85	110	150	568	50	125	165	18	4	12	24	130	165	13	17	35	139	166	43	-
MCRE 60-L	71	899	-	49	519,5	134,5	1019	100	160	260	68	85	110	150	278	50	125	165	18	4	12	24	130	165	13	17	35	139	166	43	-
MCRE 65-1 MCRE 63-1	- 71	- 886	-	59	- 436	154	- 1016	125	165	290	88	108	140	180	- 162	65	-	-	-	-	14	32	180	215	14	19	- 35	160	212,5	52	89
MCRE 65-2	44 71	1116 1086	-	59	639 636	154	1219 1216	125	165	290	88	108	140	180	392 362	65	145	185	18	4	14	32	180	215	14	19	45 35	160	212,5	52	96
MCRE 65-4	44 71	1526 1496	-	59	1049 1046	154	1629 1626	125	165	290	88	108	140	180	803 772	65	145	185	18	4	14	32	180	215	14	19	45 35	160	212,5	52	-
MCRE 70-L	44 71	1116 1086	-	59	639 636	154	1219 1216	125	165	290	88	108	140	180	392 362	65	145	185	18	4	14	32	180	215	14	19	45 35	160	212,5	52	96
MCRE 80-1 MCRE 83-1	41 82	1027 988	-	63	489 491	156	1131 1133	140	180	320	100	115	150	190	248 208	80	160	200	18	8	14	35	180	215	14	19	50 39	160	228	55	108
MCRE 80-2	41 82	1277 1238	-	63	739 741	156	1381 1383	140	180	320	100	115	150	190	498 458	80	160	200	18	8	14	35	180	215	14	19	50 39	160	228	55	119
MCRE 80-4	41 82	1799 1760	-	63	1261 1263	156	1903 1905	140	180	320	100	115	150	190	1020 980	80	160	200	18	8	14	35	180	215	14	19	50 39	160	228	55	-
MCRE 90-L	41 82	1347 1308	-	63	809 811	156	1451 1453	140	180	320	100	115	150	190	568 528	80	160	200	18	8	14	35	180	215	14	19	50 39	160	228	55	-
MCRE 100-1 MCRE 103-1	52,5	1295,5	55	51	626	242	1454	160	200	360	185	145	190	240	300	100	180	220	18	8	18	42	230	265	16	18	60	185	195	42	155
MCRE 100-2	52,5	1601,5	55	51	932	242	1760	160	200	360	185	145	190	240	606	100	180	220	18	8	18	42	230	265	16	18	60	185	195	42	181
MCRE 110-L	52,5	1645,5	55	51	976	242	1804	160	200	360	185	145	190	240	650	100	180	220	18	8	18	42	230	265	16	18	60	185	195	42	-
MCRE 115-1	52,5	1335,5	55	51	666	242	1494	160	200	360	185	145	190	240	340	100	180	220	18	8	18	42	230	265	16	18	60	185	195	42	-
MCRE 115-2	52,5	1685,5	55	51	1016	242	1844	160	200	360	185	145	190	240	690	100	180	220	18	8	18	42	230	265	16	18	60	185	195	42	-
MCRE 125-1	46,5 55	1659,5	67	50	807 815,5	260	1823 1831,5	180	200	380	215	170	230	280	397,5	125 100	210	250	18	8	18	55	230 250	265 300	18	18	65	210	222	43	219
MCRE 125-2	46,5 55	2059,5	67	50	1207 1215,5	260	2223 2231,5	180	200	380	215	170	230	280	797,5	125 100	210	250	18	8	18	55	230 250	265 300	18	18	65	210	222	43	259
MCRE 130-L	46,5 55	1973,5	67	50	1121 1129,5	260	2137 2145,5	180	200	380	215	170	230	280	711,5	125 100	210	250	18	8	18	55	230 250	265 300	18	18	65	210	222	43	-
MCRE 150-1S	66	1881	70	50	1025	282	2067	200	250	450	-	200	200	250	519	150	240	285	22	8	22	55	230 250	265 300	16 20	22	90	262	266	75	-
MCRE 150-2	66	2381	70	50	1525	282	2567	200	250	450	-	200	200	250	1019	150	240	285	22	8	22	55	230 250	265 300	16 20	22	90	262	266	75	-

www.csf.it CSF Group

סדרה MC2R

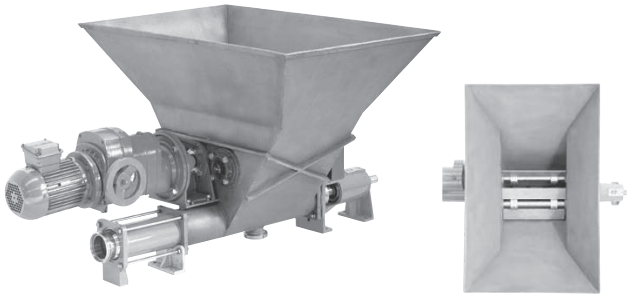

משאבה בורגית עם חילזון עזר ושני להבי חיתוך/ריסוק
מחברי נירוסטה PN16 UNI 2223 או DIN 11851.
כלי הריסוק מופעל ע"י מנוע גיר עצמאי.
מתאים במיוחד לתוצרים צמיגים שנדרש לחץ חיצוני להזין את המשאבה הבורגית.
שימושים: מסקרפונה, ריקוטה, גבינה רכה, חמאה צמחית או בקר, בצק ובשר טחון. להרכבה ע"ג בסיס משותף.

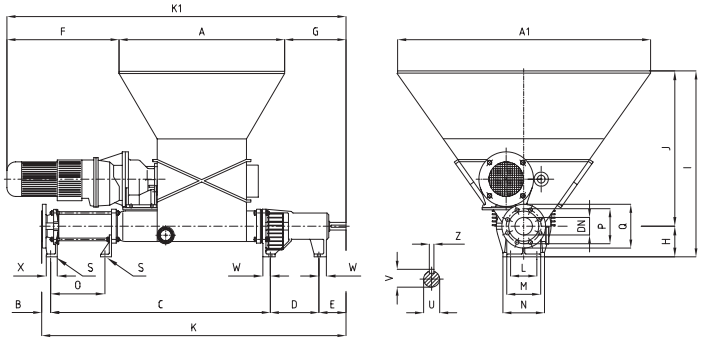

TYPE	A	A1
MC2RN 50-1	422	708
MC2RN 50-2	422	708
MC2RN 55-4	422	708
MC2RN 60-L	422	708
MC2RN 65-1	686	996
MC2RN 65-2	686	996
MC2RN 65-4	686	996
MC2RN 70-L	686	996

TYPE	A	A1
MC2RN 80-1	750	1160
MC2RN 80-2	750	1160
MC2RN 80-4	750	1160
MC2RN 90-L	750	1160
MC2RN 100-1	876	1340
MC2RN 100-2	876	1340
MC2RN 100-4	876	1340

Dimensions not binding

TYPE	(*) B	(*) C	D	E	(*) K	(1) F	G	(1) K1	H	J	I	L	L1	M	N	(*) O	DN	P	Q	R	no. holes	S	T	U	V	Z	(*) X	W	Weight kg
MC2RN 50-1	53 70	741 713	153	81	1028 1017	386	269	1302	100	350	450	70	85	85	110	143 113	50	125	165	18	4	12	50	25	28	8	40 38	27	120
MC2RN 50-2	53 70	891 863	153	81	1178 1167	386	269	1302	100	350	450	70	85	85	110	143 113	50	125	165	18	4	12	50	25	28	8	40 38	27	125
MC2RN 55-4	53 70	1197 1169	153	81	1484 1473	386	269	1302	100	350	450	70	85	85	110	143 113	50	125	165	18	4	12	50	25	28	8	40 38	27	-
MC2RN 60-L	53 70	911 883	153	81	1198 1187	386	269	1302	100	350	450	70	85	85	110	143 113	50	125	165	18	4	12	50	25	28	8	40 38	27	-
MC2RN 65-1	44 63	886 863	204	103	1237 1233	273 590	248	1207 1524	125	600	725	90	108	108	138	192 167	65	145	185	18	4	14	65	28	31	8	45 38	25	196
MC2RN 65-2	44 63	1086 1063	204	103	1437 1433	273 590	248	1207 1524	125	600	725	90	108	108	138	392 363	65	145	185	18	4	14	65	28	31	8	45 38	25	203
MC2RN 65-4	44 63	1496 1473	204	103	1847 1843	273 590	248	1207 1524	125	600	725	90	108	108	138	802 773	65	145	185	18	4	14	65	28	31	8	45 38	25	-
MC2RN 70-L	44 63	1086 1063	204	103	1437 1433	273 590	248	1207 1524	125	600	725	90	108	108	138	392 363	65	145	185	18	4	14	65	28	31	8	45 38	25	203
MC2RN 80-1	41 72	1003 970	222	124	1392 1390	271 588	284	1305 1622	140	700	840	100	115	115	155	248 221	80	160	200	18	8	14	75	35	38,5	10	56 38	34	230
MC2RN 80-2	41 72	1253 1220	222	124	1642 1640	271 588	284	1305 1622	140	700	840	100	115	115	155	498 471	80	160	200	18	8	14	75	35	38,5	10	56 38	34	241
MC2RN 80-4	41 72	1775 1742	222	124	2164 2162	271 588	284	1305 1622	140	700	840	100	115	115	155	1020 993	80	160	200	18	8	14	75	35	38,5	10	56 38	34	-
MC2RN 90-L	41 72	1323 1290	222	124	1712 1710	271 588	284	1305 1622	140	700	840	100	115	115	155	568 541	80	160	200	18	8	14	75	35	38,5	10	56 38	34	-
MC2RN 100-1	53	1283	274	142	1752	258 575	401	1535 1852	160	800	960	-	145	145	185	300	100	180	220	18	8	18	90	42	46	12	60	35	273
MC2RN 100-2	53	1589	274	142	2058	258 575	401	1535 1852	160	800	960	-	145	145	185	604	100	180	220	18	8	18	90	42	46	12	60	35	299
MC2RN 100-4	53	2218	274	142	2687	258 575	401	1535 1852	160	800	960	-	145	145	185	1233	100	180	220	18	8	18	90	42	46	12	60	35	-

www.csf.it

סדרה MC2C

משאבה בורגית עם חילזון עזר כפול ולהב חיתוך/ ריסוק בודד.
מחברי נירוסטה PN16 UNI 2223 או DIN 11851.
כלי הריסוק מופעל ע"י מנוע גיר עצמאי. מתאים במיוחד לתוצרים צמיגים שנדרש לחץ חיצוני להזין את המשאבה הבורגית.
שימושים: מסקרפונה, ריקוטה, גבינה רכה, חמאה צמחית או בקר, בצק ובשר טחון.
להרכבה ע"ג בסיס משותף.

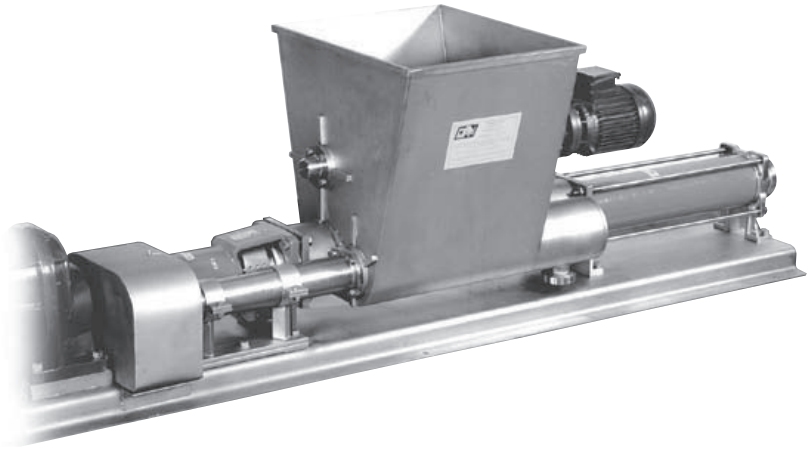

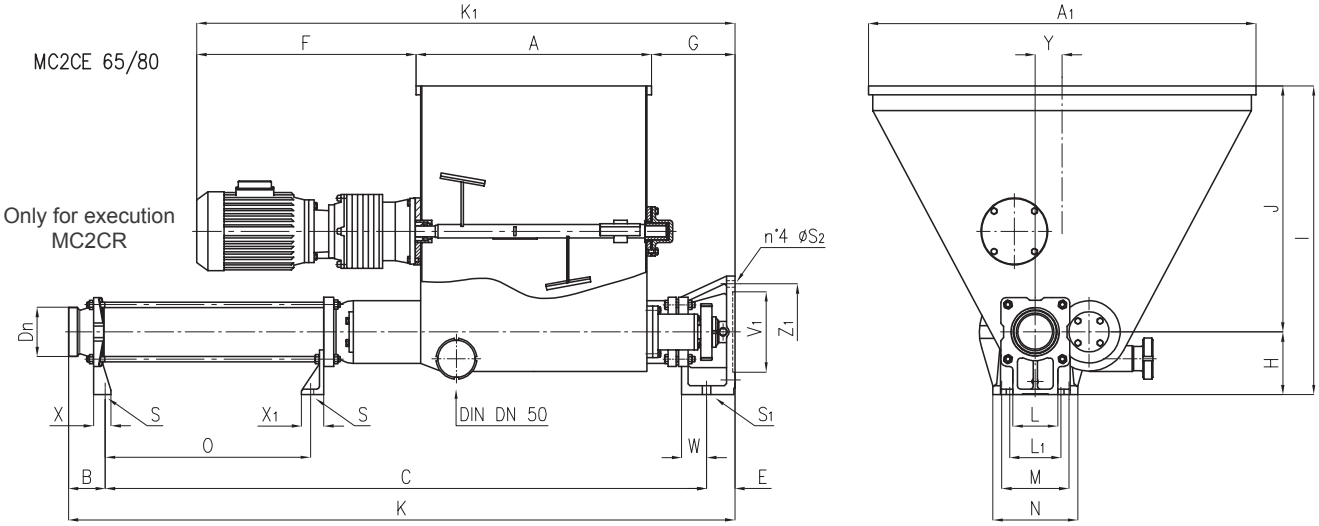

Dimensions not binding

TYPE	A	A1	B	C	D	E	K	K1	F	G	H	J	I	L	L1	M	N	O	DN	S	S1	S2	V1	Z1	X	X1	Y	W
MC2CE 65-1	466	765	71	986	-	59	1116	1140	490	184	125	490	615	88	108	140	180	162	65	14	19	14	180	215	35	45	50	52
MC2CE 65-2	466	765	71	1186	-	59	1316	1140	490	184	125	490	615	88	108	140	180	362	65	14	19	14	180	215	35	45	50	52
MC2CE 80-2	526	866	82	1344	-	63	1489	1202	490	186	140	550	690	100	115	150	190	458	80	14	19	14	180	215	39	50	60	56

www.csf.it CSF Group

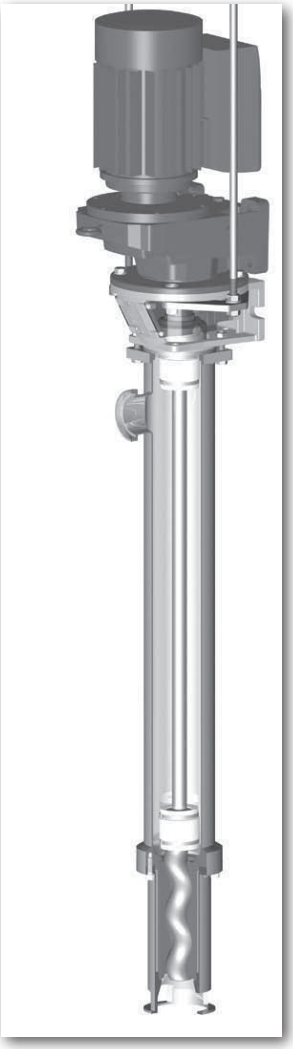

מבנה אנכי סדרות MAV
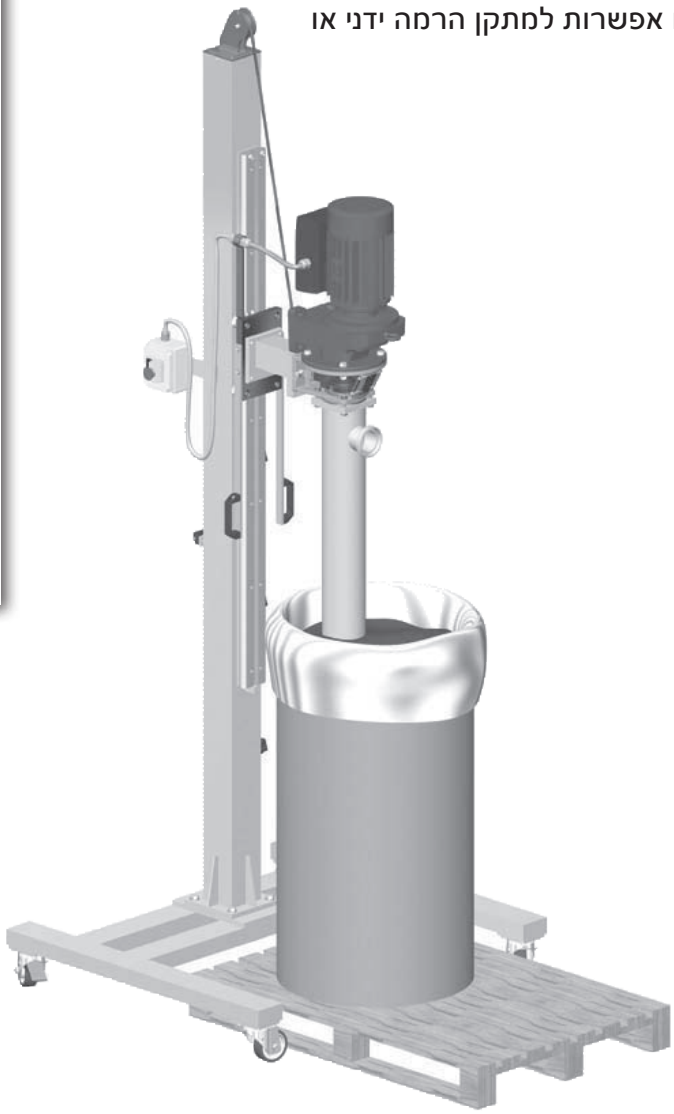
- משאבה בורגית בהתקנה אנכית
- לריקון של מיכל/חבית, כאשר פתח יניקה הוא טבול ישירות לתוך התוצר הנשאב. הטווח מכיל את הדגמים הבאים: MAV40-I, MAV50-I, MAV60L, MAV65-I, MAV70L, MAV80-I, MAV90L בדרגה אחת ומיוצרים מנירוסטה 316. כסטנדרט
- במשאבות MAV ישנן מידות של פתחי יניקה לסניקה מ-1100 ל-1400 מ"מ.
- קוטר היציאה עפ"י דרישה.
- ניתן להתקנה על גבי עגלה עם אפשרות למתקן הרמה ידני או פניאומטי.